Machine Translated by Google

Manual de instructiuni si intretinere

PENTRU LIFTATOR HIDRAULIC FOARCINA

OJ-3500

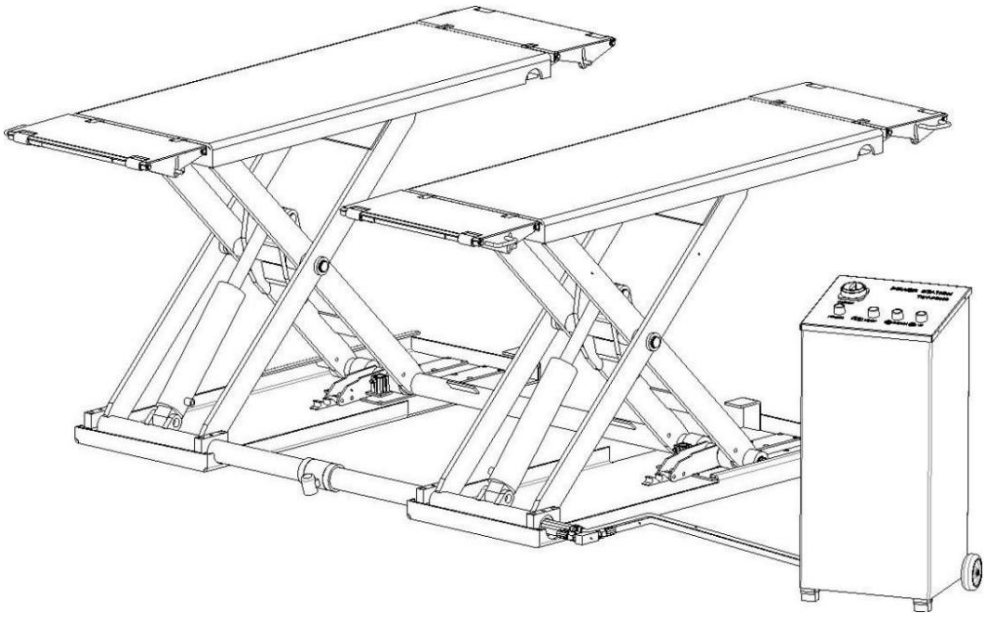

Specificațiile menționate în această broșură nu sunt obligatorii. Ne rezervăm dreptul de a modifica specificațiile fără notificare

Machine Translated by Google

Disclaimer

Nicio parte a acestei cărți nu va fi reprodusă, stocată în vederea recuperării sau transmisă prin orice mijloace, electronice, mecanice, fotocopiere, înregistrare sau în alt mod fără permisiunea scrisă a Fabrica. În timp ce toate măsurile de precauție au fost luate în pregătirea acestuia manual, editorul nu își asumă nicio responsabilitate pentru erori sau omisiuni. Nici o răspundere nu este asumat pentru daune rezultate din utilizarea informațiilor conținute aici.

Acest document este informațiile deținute de Facotry. furnizate numai pentru uzul clienților. Nicio altă utilizare nu este autorizată fără permisiunea scrisă din partea Facotry.

Facotry. își rezervă dreptul de a face modificări, fără notificare la acest document și produsele sunt descrise. Fabrica. sau distribuitorii săi nu vor fi răspunzători pentru erorile sau omisiunile tehnice sau editoriale făcute aici; nici pentru daune incidente sau consecutive rezultate din prestațiile de amenajare sau utilizarea acestui document.

Acest manual conține informații care sunt corecte după cele mai bune cunoștințe despre Facotry. Se dorește a fi un ghid și nu ar trebui să fie considerată o sursă unică de instruire tehnică. Aceasta nu ar trebui să înlocuiască raționamentul tehnic bun, deoarece toate situațiile posibile nu pot fi anticipate. Dacă există vreo îndoială cu privire la instalarea, configurația și/sau utilizarea exactă, vă rugăm să sunați la Facotry. . sau distribuitorul acestuia.

Alegerea componentei sistemului este responsabilitatea cumpărătorului, iar modul în care acestea sunt utilizate nu poate fi responsabilitatea Facotry.. sau a distribuitorilor săi. Asamblarea, instalarea, punerea în funcțiune, reglarea și testarea inițială sau orice lucrare legată de EXTRAORDINAR întreținerea, reparația, reviziile, transportul și dezmembrarea Liftului trebuie efectuate de personal de specialitate din partea autorizata pentru punerea in functiune, instalarea si demontarea Ascensoarelor.

Producătorul și distribuitorii săi își declină orice responsabilitate pentru vătămarea persoanelor sau deteriorarea vehiculelor sau obiectelor atunci când oricare dintre operațiunile menționate mai sus a fost efectuată de către personal neautorizat sau când rack-ul a fost supus unui abuz.

Acest manual explică aspectele operaționale și de siguranță care se pot dovedi utile operatorului și personalului de întreținere. Acesta va oferi o mai bună înțelegere a structurii și funcționării Liftului și cea mai bună utilizare a Liftului. Operatorul trebuie să se familiarizeze cu tehnica și siguranța aspecte ale Liftului pentru a fi competent în operarea Liftului.

Cuvintele „Operator” și „Monterător de întreținere” utilizate în acest manual sunt interpretate după cum urmează:

OPERATOR: persoana autorizata sa folosească Ascensorul. Ascensorul trebuie operat în mod corect ca

Machine Translated by Google

indicat

MONTATOR ÎNTREȚINERE: persoană autorizată pentru întreținerea de rutină a Liftului.

Utilizatorul final poate folosi Liftul numai în modul corect pentru care este destinat, așa cum este definit în instrucțiuni.

Îmbrăcămintea largi nu trebuie purtată atunci când operați liftul. Orice personal cu păr lung care operează liftul trebuie să folosească un capac de protecție ca măsuri de siguranță.

******* NOTĂ IMPORTANTĂ ********

Următoarele trebuie respectate în orice moment pentru a asigura utilizarea corectă a palanului.

Urmați programul de întreținere regulat conform manualului

Asigurați-vă că sunt luate măsuri de siguranță și utilizați palanul în conformitate cu produce instructiuni

Este responsabilitatea Proprietarului să asigure toate reglementările de siguranță și acoperirea muncii sunt îndeplinite cerințele pentru a satisface toate legile statului

Machine Translated by Google

INFORMAȚII IMPORTANTE DE MANUAL

Informațiile deosebit de importante se disting în acest manual prin următoarele notații:



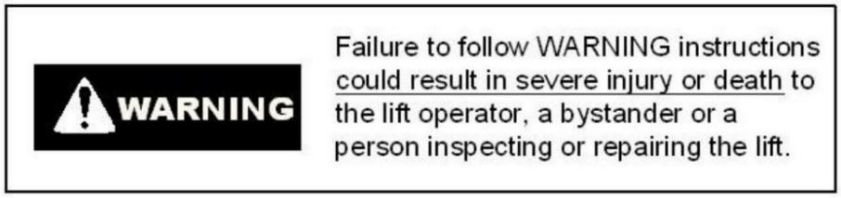

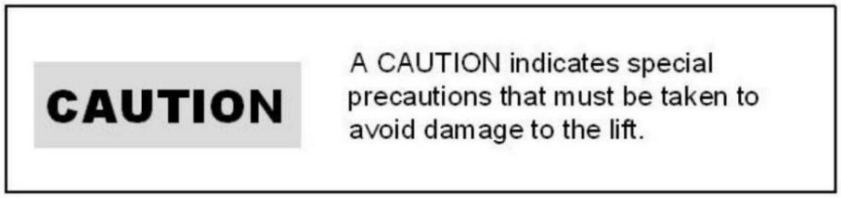

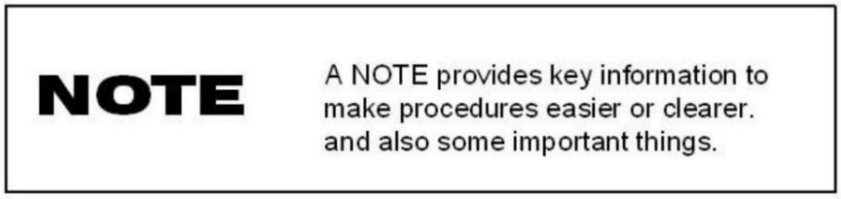

NOTĂ:

Acest manual ar trebui să fie considerat o parte permanentă a acestui ascensor și ar trebui să rămână cu el chiar dacă ascensorul este vândut ulterior.
Căutăm în permanență progrese în designul și calitatea produselor. Prin urmare, deși acest manual conține cele mai recente informații despre produs disponibile la momentul tipăririi, pot exista discrepanțe minore între liftul dumneavoastră și acest manual. Dacă aveți întrebări referitoare la acest manual, vă rugăm să consultați dealerul sau să sunați la producție.

Machine Translated by Google

CUPRINS

1 INFORMAȚII DE SIGURANȚĂ..... ..... TRANSPORT ȘI
2 DEZAMBALARE..... .....
3 SPECIFICAȚII .... LOCUL DE
4 MUNCĂ ....
5 DESCRIERE ....
6 INSTALARE..... ....
7 OPERARE ....
8 DEPOZITARE..... .....
9 ÎNTREȚINERE .... 1 0 UNITATEA DE PUTERE
HIDAULICĂ 1 1
SISTEM ELECTRIC ....
1 2 SISTEM HIDRAULIC..... .... DIAGRAMA DE
1 3 STRUCTURĂ..... .....

Machine Translated by Google

1. INFORMAȚII DE SIGURANȚĂ

ACEST lift foarfeca este un fel de echipamente de ridicare. PENTRU A SE ASIGURA CĂ ESTE SIGUR CÂND OPERAȚI DEPINDE DE TEHNICI, ȘI DE EXPERȚIA OPERATORULUI. FIECARE OPERATOR TREBUIE SĂ CUNOAȘTE URMĂTOARELE CERINȚE ÎNAINTE DE OPERAȚI LIFTUL.

EI AR TREBUI:

OBȚINEȚI INSTRUCȚIUNI AMPLIATE DE LA O SURSA COMPETENTĂ PRIVIND TOATE ASPECTELE ALE OPERAȚIUNII ASCENSORULUI.

RESPECTAȚI AVERTISMENTELE ȘI CERINȚELE DE ÎNTREȚINERE DIN MANUALUL PROPRIETĂRII.

OBȚINEȚI INSTRUIRE CALIFICATĂ ÎN TEHNICI DE OPERARE SIGURĂ ȘI CORECTĂ.

OBȚINEȚI SERVICIUL TEHNIC PROFESIONAL Așa cum este indicat de către MANUALUL PROPRIETĂRII ȘI/SAU CÂND ESTE NECESAR DIN CONDIȚIILE MECANICE.

Vă rugăm să citiți cu atenție următoarea notificare importantă înainte de a utiliza ascensorul.

Capacitate de ridicare: 3500 kg

AVERTISMENT: Când liftul funcționează, niciunui personal nu are voie să urce în lift și în mașină, poate duce la răniri grave sau deces!

NU PUNEȚI NIMIC PE BLOCAREA DE SIGURANȚĂ.

Machine Translated by Google

2. TRANSPORT ȘI DESPALARE

In functie de cererea standard, acest lift si pompa hidraulica sunt protejate de doua cutii de carton cu paleti. Și mașina trebuie manipulată cu un stivuitor cu furcile
poziționați așa cum se arată umpleți figura.

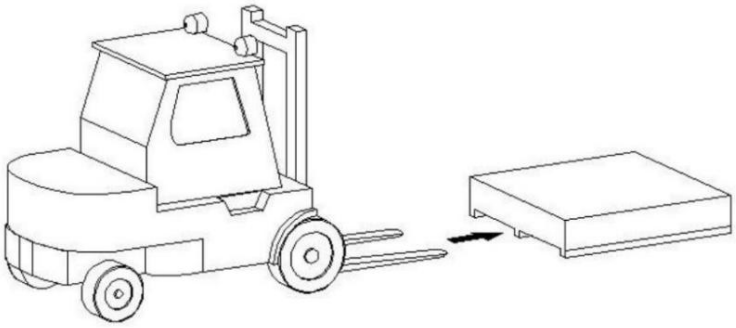

- Greutatea de livrare pentru lift este de 520 kg.
- Greutatea de livrare a pompei hidraulice este de 80 kg.

PRUDENȚĂ Odată ce materialul de ambalare a fost îndepărtat, verificați mașina pentru eventuale deteriorari.

WARNING Nu lăsați materialele de ambalare la îndemâna copiilor, deoarece acestea pot fi a sursa de pericol.

• Păstrați ambalajul pentru un eventual transport viitor.

3. SPECIFICAȚII

Capacitate de ridicare	3500 kg
Max. Înălțime de ridicare	1000 mm
Min. înăl ime	110 mm
Lățimea totală	1760 mm
Lungimea platformei	1400-1980 mm
Spațiu între platforme	700 mm
Timp de ridicare	60 sec
Zgomot	70db (A) 1m 10°C
Temperatura de Operare	- +50°C
Mediu de lucru:	Cameră închisă
Alimentare electrică	2.2KW (240v, 415v) 580kg
Greutate brută	550kg
Greutate netă	

Machine Translated by Google

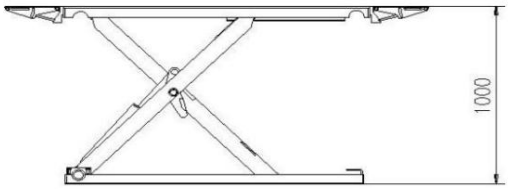

DIMENSIUNI ȘI DIAGRAMA DE LIBERARE GENERALĂ

4. LOC DE MUNCA

Alegeți locul în care mașina poate fi instalată în conformitate cu reglementările actuale de siguranță la locul de muncă. Podeaua nu trebuie să fie spartă sau neuniformă, astfel încât mașina să fie stabilă și platforma să se poată mișca liber.

Dacă se instalează în afara, acesta trebuie protejat de un fel de acoperiș împotriva ploii.

Se aplică următoarele condiții de mediu de lucru

Umiditate relativa: de la 30-95% fara condens.

Machine Translated by Google

Temperatura: 10-50℃.

WARNING

Aparatul nu poate fi utilizat în atmosfere explozive.

CERINȚE LA LOCUL DE MUNCĂ

Mașina are nevoie de spațiu: cerințele sunt 3200X2000mm cu o distanță minimă față de pereți, așa cum se arată în diagramă.

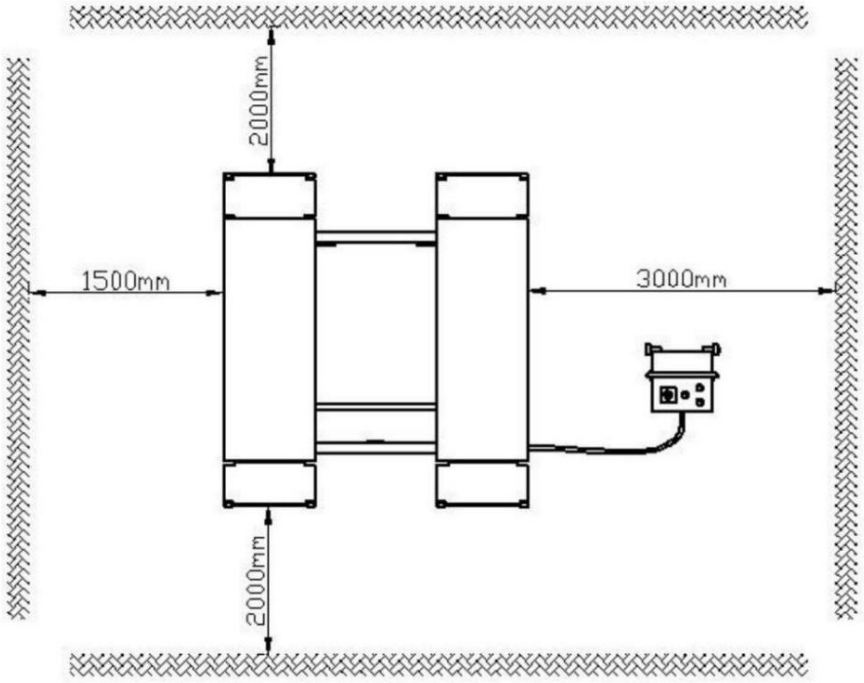

WARNING

Aceste măsurători reprezintă, de asemenea, domeniul de lucru al mașinii. Persoanelor, altele decât operatorii special instruiți și autorizați, le este interzis în mod expres accesul în această zonă.

5. DESCRIERE

Lift
POMPA

Machine Translated by Google

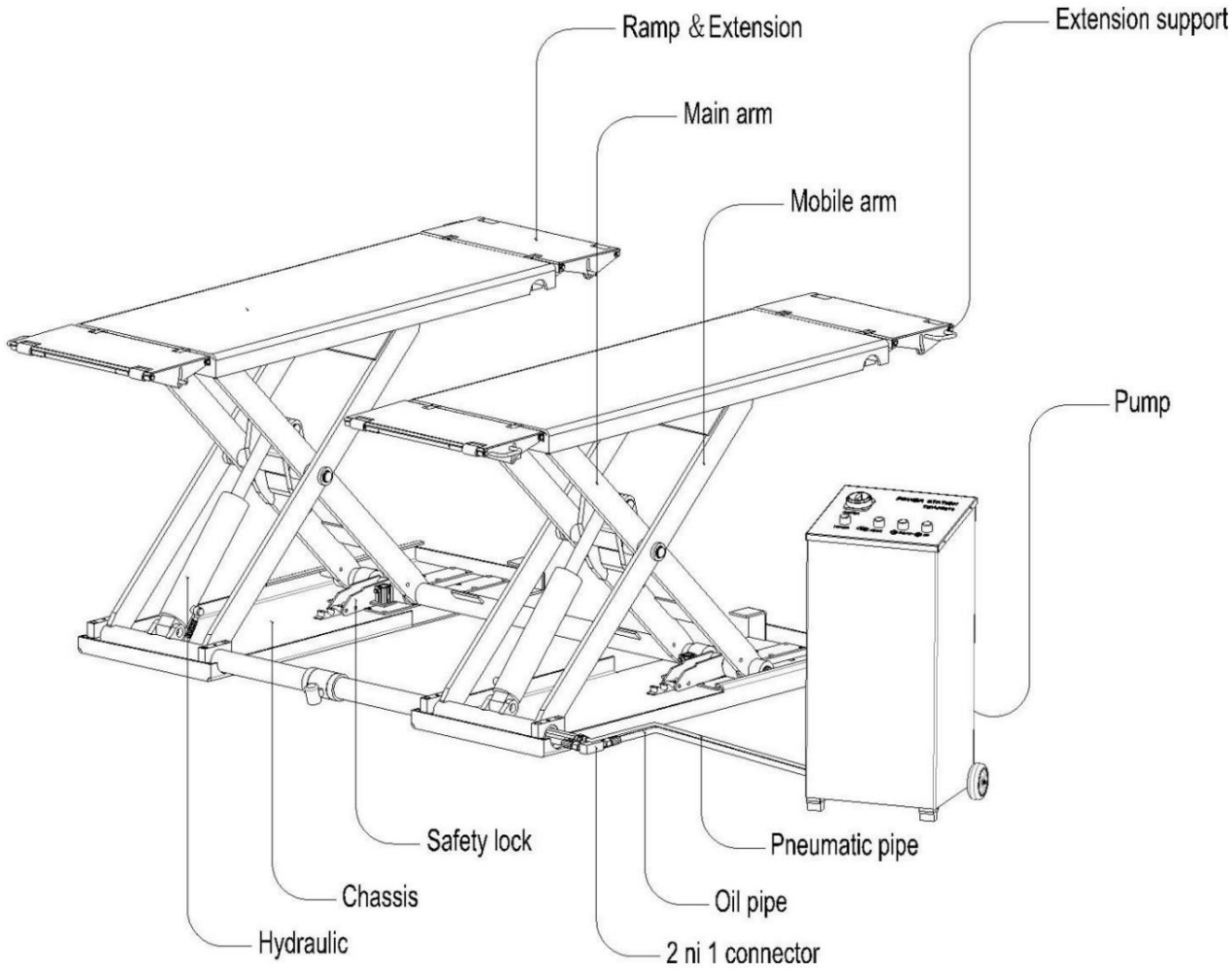

NOTĂ

Sunt figurile principale ale părților de mai sus. Componente și asamblare mai detaliate, vă rugăm să vedeți

vedere explodată.

6. INSTALARE

Blocare de conectare și
comutator limitat

Există două conducte de la pompa hidraulică, așa cum se arată în figură. (X) este un pneumatic
țeavă și folosită pentru încuietoarea de siguranță. (Y) este o țeavă de ulei hidraulic și utilizată pentru hidraulic
cilindrii. (Dacă blocare electrică automată, fără conductă de aer, deci nu este nevoie să conectați conducta de aer, dar trebuie
să conectați blocarea de eliberare Electrocmagenet, cu conectare rapidă).
Toate mașinile trebuie să conecteze linia electrică a comutatorului limitat.

Machine Translated by Google

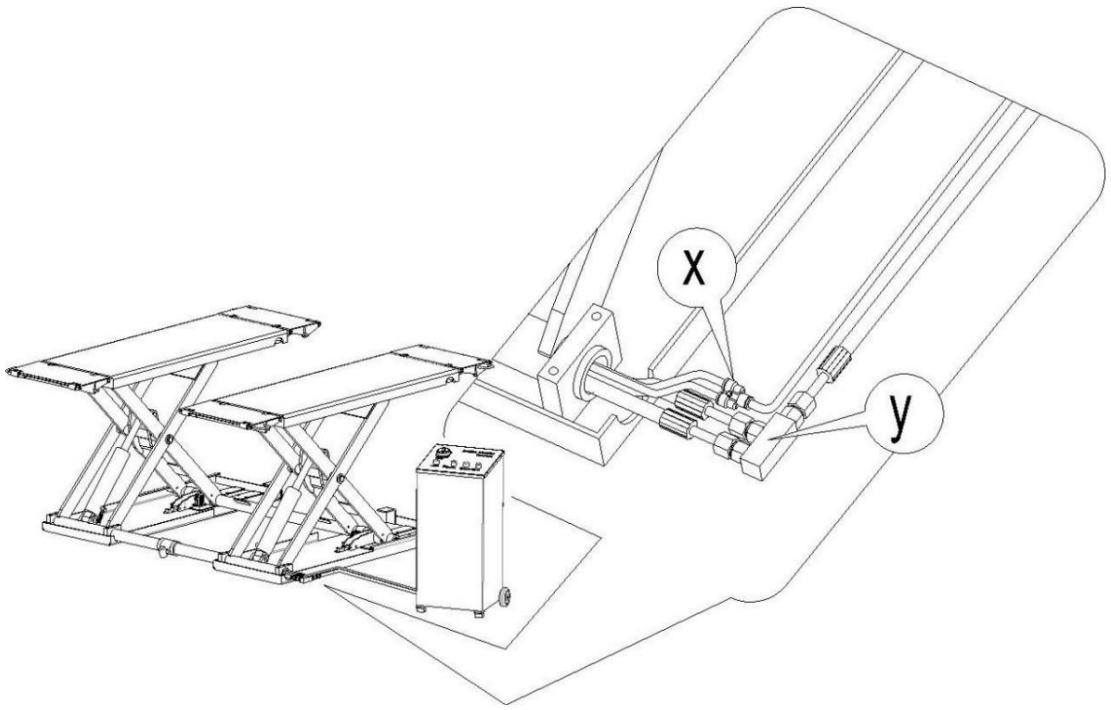

Introduceți ulei hidraulic

Scoateți carcasa motorului și apoi rotiți capacul de ulei în sens invers acelor de ceasornic pentru a deschide orificiul de admisie a uleiului.

Completați uleiul hidraulic 30# de la orificiul de admisie a uleiului, așa cum se arată în figură.

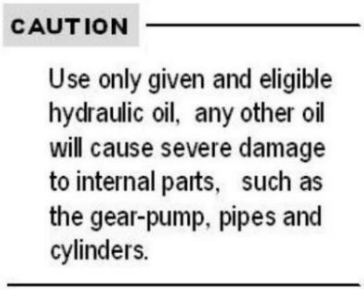

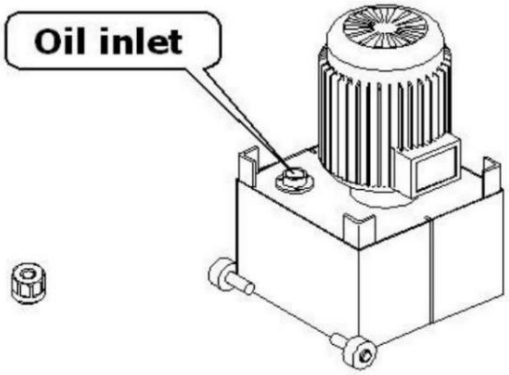

NOTĂ

Asigurați-vă că există suficient ulei în rezervor atunci când mașina funcționează. Nu umpleți excesiv rezervorul de ulei, altfel acesta se poate revărsa când uleiul se încălzește și se dilată.

Asigurați-vă că capacul rezervorului de ulei este bine închis înainte de a lucra.

7. OPERAȚIUNE

În timpul tuturor operațiunilor, țineți mâinile și alte părți ale corpului cât mai departe posibil de părțile mobile ale mașinii. Cu colier, brățări și haine prea mari, poate fi periculos pentru operator.

Machine Translated by Google

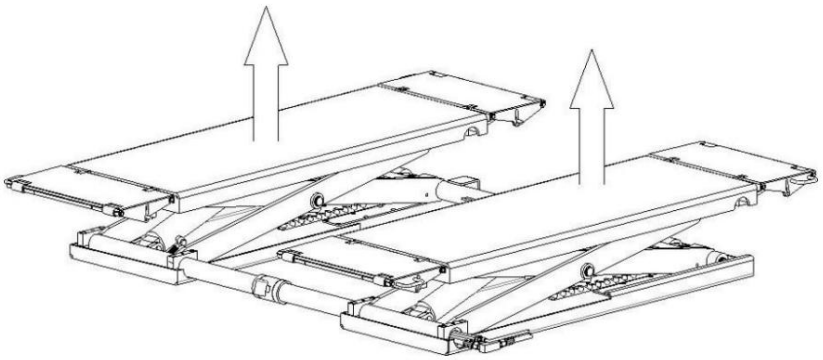

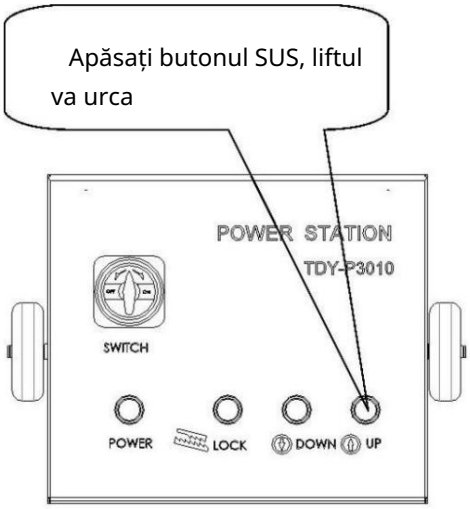

Când liftul funcționează (ridicarea unei mașini), rețineți: niciun
personal nu se urcă în lift și în mașină, ar putea duce la răniri grave sau deces!

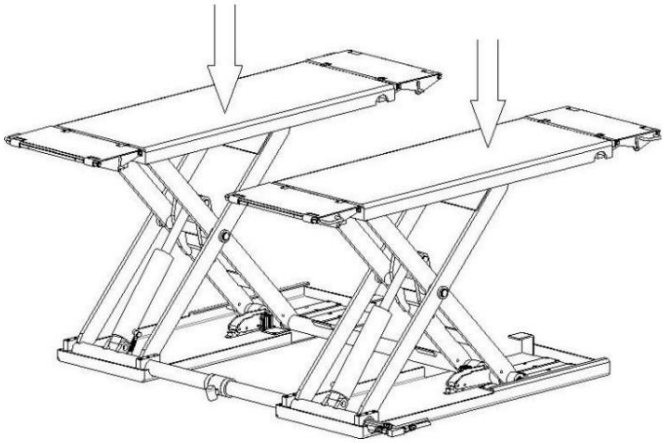

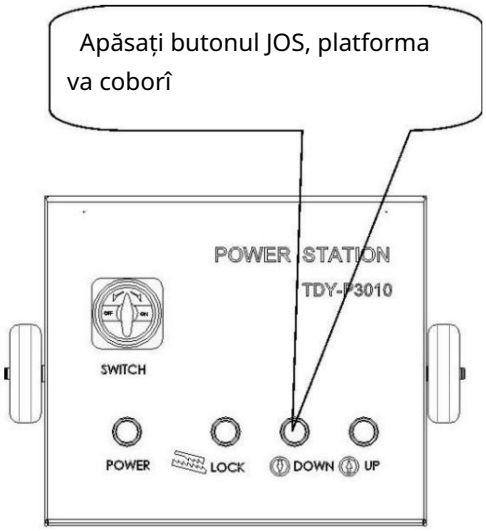

8. DEPOZITARE Dacă
mașina trebuie depozitată pentru o perioadă lungă de timp, trebuie să:

Coborâți platformele și fără obiecte grele pe ele.

Deconectați mașina de la toate sursele de alimentare.

Ungeți toate părțile care ar putea fi deteriorate dacă se usucă.

Machine Translated by Google

Goliți rezervorul de ulei hidraulic și înfășurați mașina într-o foaie de plastic de protecție pentru

împiedicați praful să ajungă în piesele interne de lucru.

Dacă mașina trebuie să funcționeze din nou după o perioadă lungă de depozitare, este necesar să:

pune din nou uleiul în rezervor.
restabiliți conexiunea electrică.

9. ÎNTREȚINERE

PRECAUȚII

AVERTIZARE

Întreținerea trebuie efectuată numai de către personal calificat, care este foarte familiarizat cu ascensorul.

Când efectuați întreținerea ascensorului, urmați toate măsurile de precauție necesare pentru a preveni pornirea accidentală a ascensorului:

1. Opriți alimentarea și scoateți ștecherul din mufă.

2. În timp ce întreținerea este efectuată pe mașină, țineți întotdeauna cont de toate principalele posibile riscurile și instrucțiunile de siguranță indicate în capitolul 3 „risc de siguranță de electrocutare” la borna de alimentare a mașinii.

ESTE INTERZISĂ ÎNTREȚINEREA EROARE PE CILINDRU DE ULEI. AR TREBUI SĂ FIE

ÎNLOCUIT CAND ESTE DETERMINAT.

IMPORTANT

1. Folosiți numai piese de schimb și unelte originale care sunt potrivite pentru lucrare și în stare bună;

2.Urmați programul de întreținere indicat în manual: aceste frecvențe sunt orientativ și trebuie întotdeauna considerat drept reguli generale de respectat.

3. O bună întreținere preventivă necesită o atenție constantă și o supraveghere continuă asupra mașinii. Găsiți rapid cauza oricăror anomalii, cum ar fi zgomot excesiv, supraîncălzire, scurgeri fluide etc.

O atenție deosebită este necesară pentru:

1. Starea pieselor de ridicare (cilindru, motor);

2. Dispozitive de siguranță (cilindrul de ulei și pene de siguranță)

Pentru a efectua corect întreținerea, consultați următoarele documente furnizate de ascensor producător:

1. Schema funcțională completă a echipamentelor electrice și a echipamentelor auxiliare indicând puterea conexiuni de alimentare

2. Schema hidraulica cu liste de piese si max. Valorile presiunii 3. Desene explosate cu datele necesare pentru comanda pieselor de schimb

ÎNTREȚINEREA PERIODICĂ

Machine Translated by Google

FRECVENTA DE OPERARE

Pentru a menține liftul să funcționeze la eficiență maximă, urmați programul de întreținere indicat. Producătorul nu va fi responsabil și nu va onora garanția ca urmare a nerespectării instrucțiunilor indicate mai sus.

 NOTĂ

Frecvența indicată se referă la condiții normale de funcționare; se vor aplica frecvențe diferite
în special condițiile serverului.

TOATE OPERAȚIILE DE ÎNTREȚINERE TREBUIE EFECTUATE CU LIFTUL OPRIT SAU

Întrerupătorul principal este plasat pe „O”.

După ce mașina a fost instalată, verificați:

1 Că brațele opuse ale cărucioarelor sunt la același nivel Nivelul uleiului

2 unității de putere. Adăugați ulei până la nivelul potrivit, dacă este necesar

3 IN FIECARE LUNA

10. UNITATE HIDAULICĂ

1 Verificați nivelul uleiului din rezervor, folosind joja specială, care este atașată la capacul de umplere. Dacă necesar, adăugați ulei prin capac pentru a ajunge la nivelul dorit. Pentru tipul de ulei, vezi "SPECIFICATII TEHNICE".

2 După primele 40 de ore de funcționare, verificați nivelul de contaminare a uleiului de presare. (Curățați filtrul și înlocuiți uleiul dacă există un nivel ridicat de contaminare).

CIRCUIT HIDRAULIC

Verificați să nu existe scurgeri de ulei în circuitul dintre unitatea de alimentare și cilindru și în cilindru însuși. În acest caz, verificați starea garniturilor și înlocuiți-le, dacă este necesar.

POMPĂ HIDRAULICĂ

În condiții normale de funcționare, verificați dacă nu există nicio modificare a zgomotului în motor și pompa cu angrenaje și verificați dacă șuruburile aferente sunt strânse corespunzător.

SISTEME DE SIGURANȚĂ

1 Verificați starea de funcționare și eficiența dispozitivelor de siguranță.

2 Utilizați o cheie dinamometrică pentru a verifica dacă șuruburile șuruburilor de ancorare ale bazei stâlpului sunt strânse corect la pământul precum și șuruburile de legătură.

3 Curățați și lubrifiați ghidajele și ghidajele laterale ale căruciorului.

4 Verificați dacă toate șuruburile sunt strânse

5 Verificați dacă sistemul de blocare funcționează corect.

6 Ungeți toate piesele mobile.

LA FIECARE 6 LUNI...

Machine Translated by Google

HIDRAULIC

Verificați nivelul de contaminare sau de îmbătrânire al uleiului. Uleiul contaminat este cauza principală a defecțiunilor supapelor și duce la o durată de viață scurtă a pompelor cu angrenaje.

LA FIECARE 12 LUNI

Verificare generală: inspecție vizuală a tuturor pieselor și mecanismelor structurale pentru a garanta că nu există probleme sau anomalii.

Centrală electrică: electricienii calificați (contactați centrul de service) ar trebui să testeze instalația electrică, inclusiv motorul unității de alimentare și cutia de control.

ULEI DE PLANTE HIDRULIC

Înlocuiți uleiul, urmând instrucțiunile de mai jos:

. Coborâți liftul la înălțimea minimă (pe sol) 1

2 . Asigurați-vă că cilindrul hidraulic este la sfârșitul cursei

3 . Deconectați sursa de alimentare la raftul de ridicare.

4 . Goliți uleiul din circuitul hidraulic, deșuruband dopul situat în partea de jos a unității de alimentare rezervor.

5 . Închideți dopul de scurgere

6 . Umpleți cilindrul de ulei al stației hidraulice cu ulei prin dopul situat în partea de sus a sistemului hidraulic. statie.

Uleiul trebuie filtrat.

Caracteristicile și tipurile de ulei sunt raportate în specificațiile tehnice.

1 . Închideți dopul de umplere

2 . Energizați liftul

3 . Treceți prin două sau trei cicluri sus-jos (pentru o înălțime de aproximativ 20-30 de centimetri) pentru a introduce ulei în circuit.

La schimbarea uleiului: utilizați numai ulei recomandat sau echivalent; nu utilizați ulei deteriorat care a fost în depozit pentru o perioadă lungă de timp.

DUPĂ FIECARE OPERAȚIE DE ÎNTREȚINERE, MAȘINA TREBUIE SĂ REVENI LA INIȚIALĂ
CONDIȚII, INCLUSIV DISPOZITIVUL DE PROTECȚIE ȘI SIGURANȚĂ DEMONTAT.

Pentru a asigura o întreținere bună, este important:

1 . A da în judecată numai sculele care sunt potrivite pentru muncă și piese de schimb originale
2 . Urmați programul minim de întreținere așa cum este indicat

3 . Găsiți imediat cauza oricăror anomalii (zgomot excesiv, supraîncălzire, scurgeri de lichide etc.) 4 . Acordați o atenție deosebită pieselor de ridicare (cilindri) și dispozitivelor de siguranță

5 . Folosiți toată documentația furnizată de producător (scheme de cablare etc.)

Machine Translated by Google

11. SISTEM HIDRAULIC

. Cilindru de ulei 1 1

2 . Cilindru de ulei 2

3 . Supapă descendentă

4 . Supapă de alunecare

5 . Supapa de accelerație

6 . Supapă de reținere

7 . Motor

8 . Statie de pompare

9 . Filtru de ulei

1 0. Rezervor de ulei

1 1.supapă de siguranță

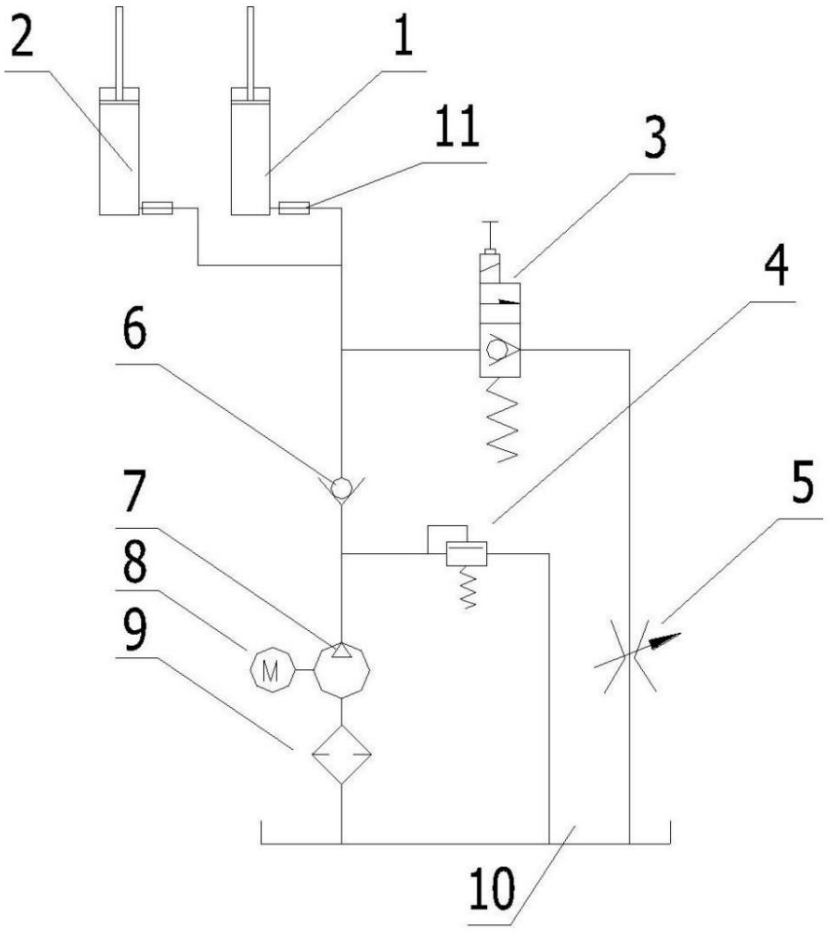

Machine Translated by Google

12. SISTEM ELECTRIC

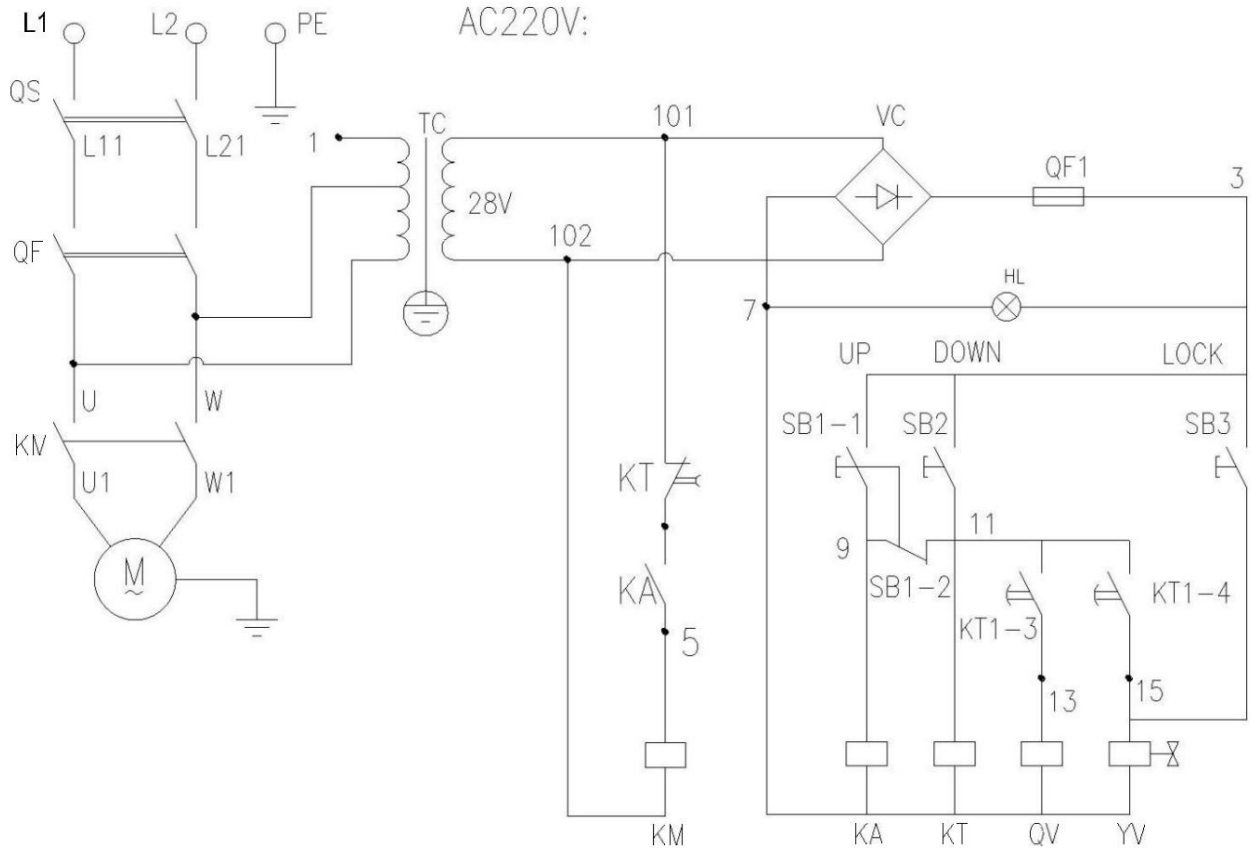

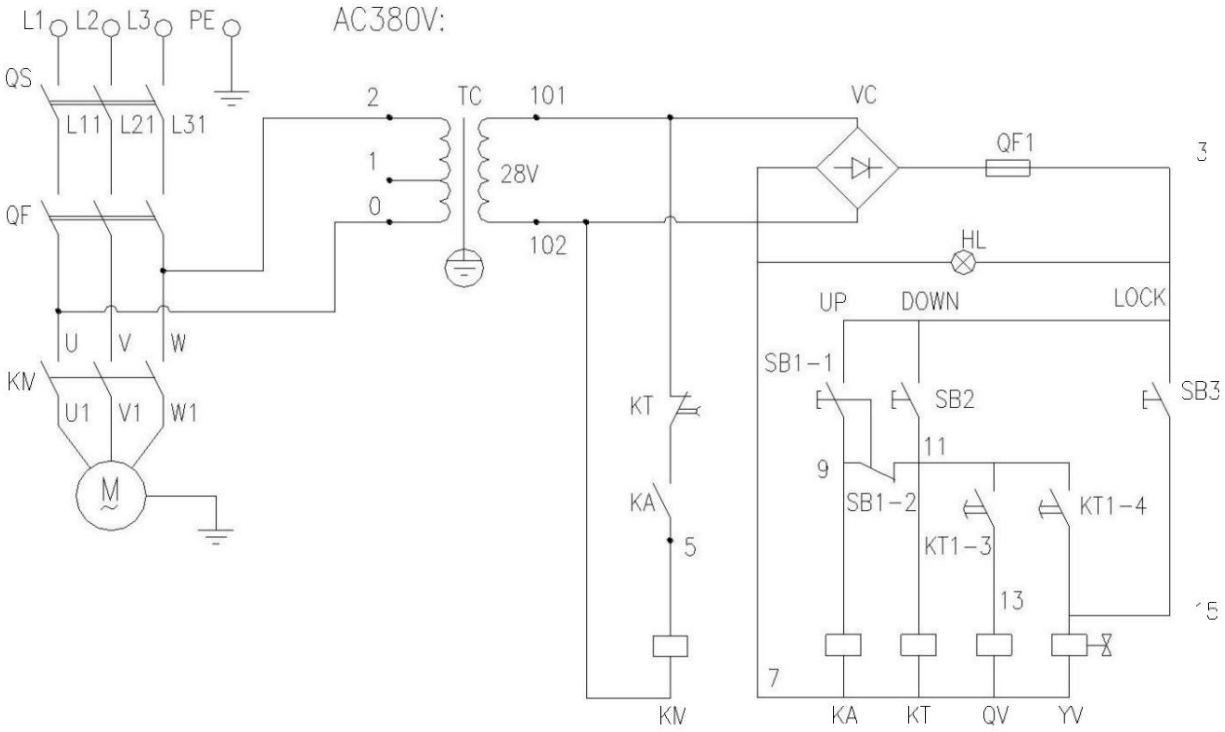

Machine Translated by Google

QS	Întrerupător	SB2	Buton dezavantaj
QF	Întrerupător de circuit	SB3	Buton de blocare a dintelui
QF1	Întrerupător de circuit	KM	contactor AC
TC	Transformator	KA	releu intermediar
VC	punte redresoare	KT	Releu de timp
HL	Indicator	QV	Supapă magnetică cu trei căi (Pneumatic)
SB1	Buton cu sus	YV	supapă descărcare electromagnetică (hidraulică)

Consultați schema de circuit de mai sus pentru conectarea motorului.
Rotirea motorului ar trebui să fie în direcția pompei, dacă nu, modificați conexiunea motor.

13. SCHEMA DE STRUCTURĂ

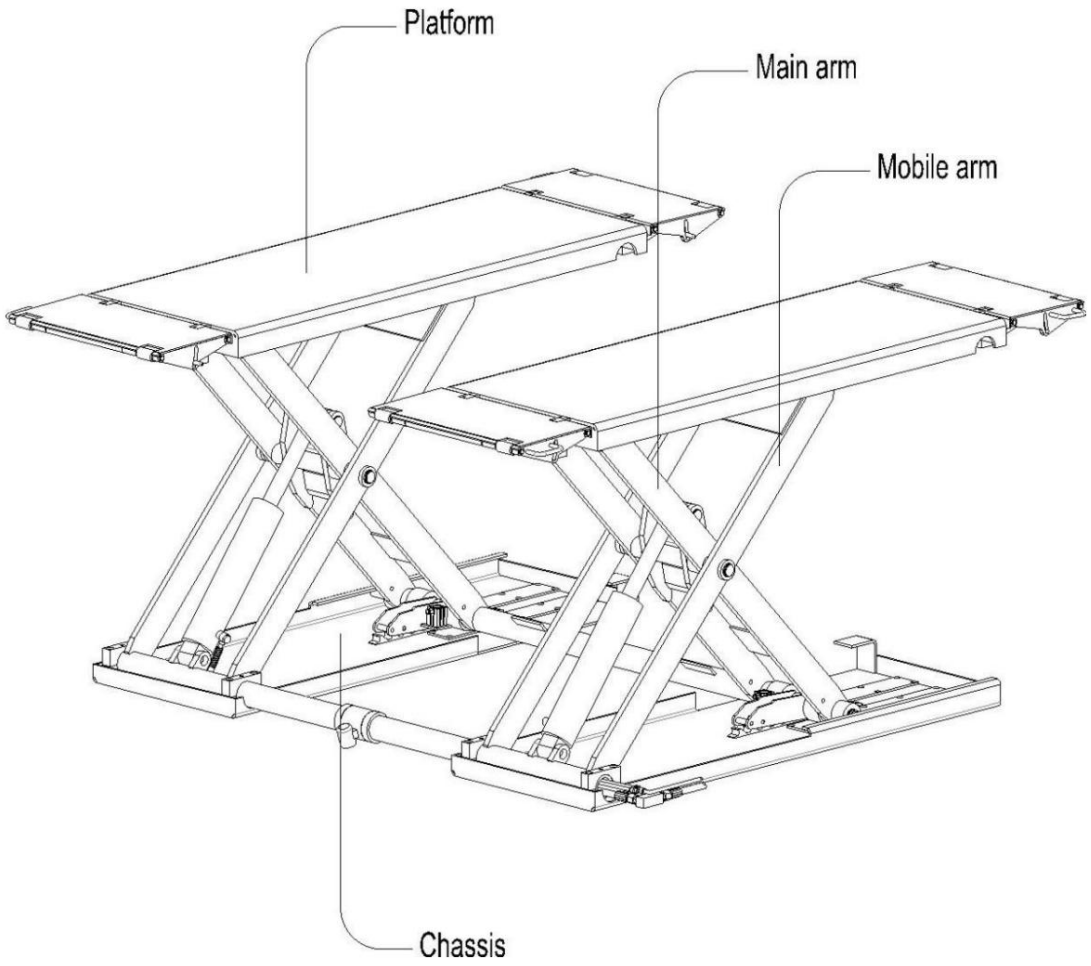

Machine Translated by Google

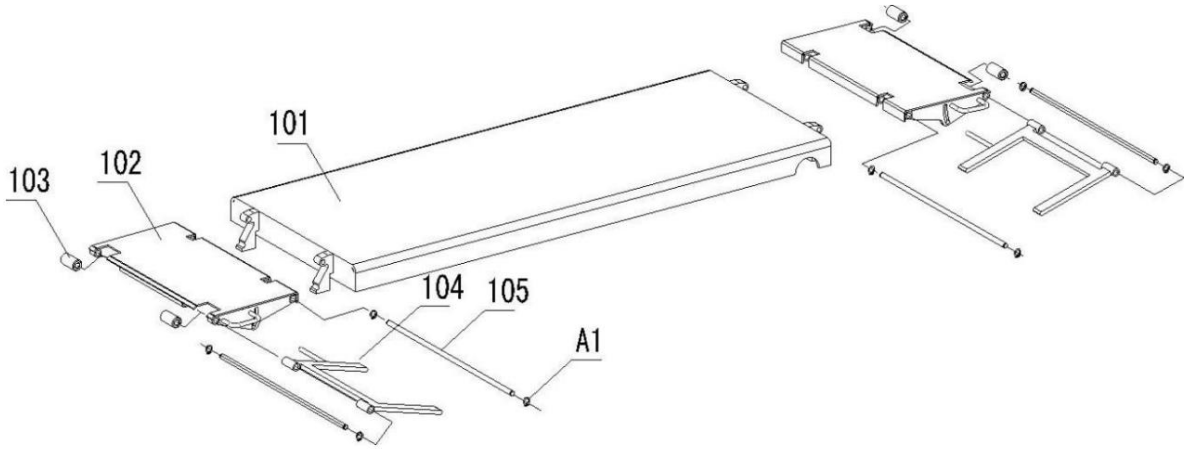

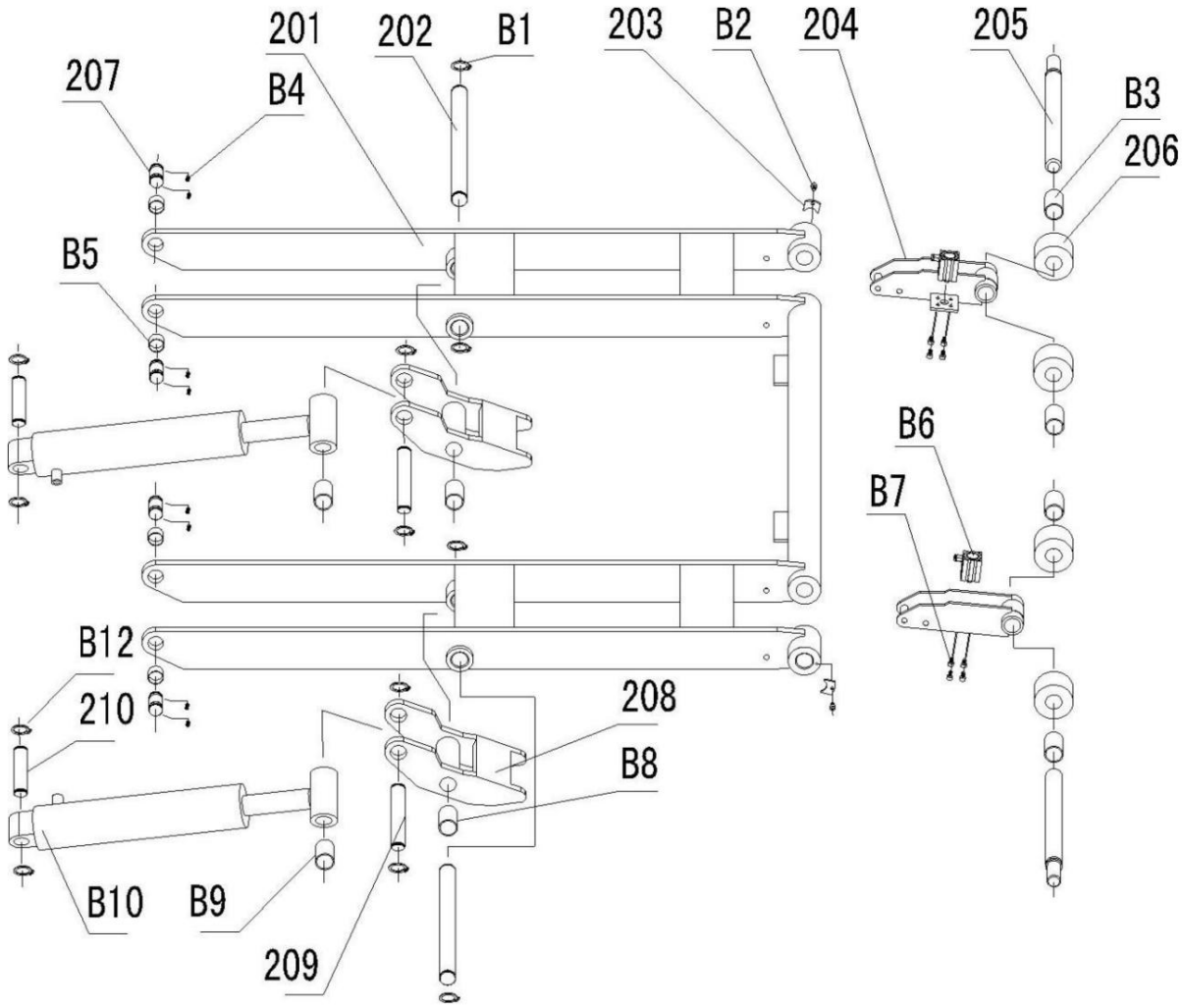

Machine Translated by Google

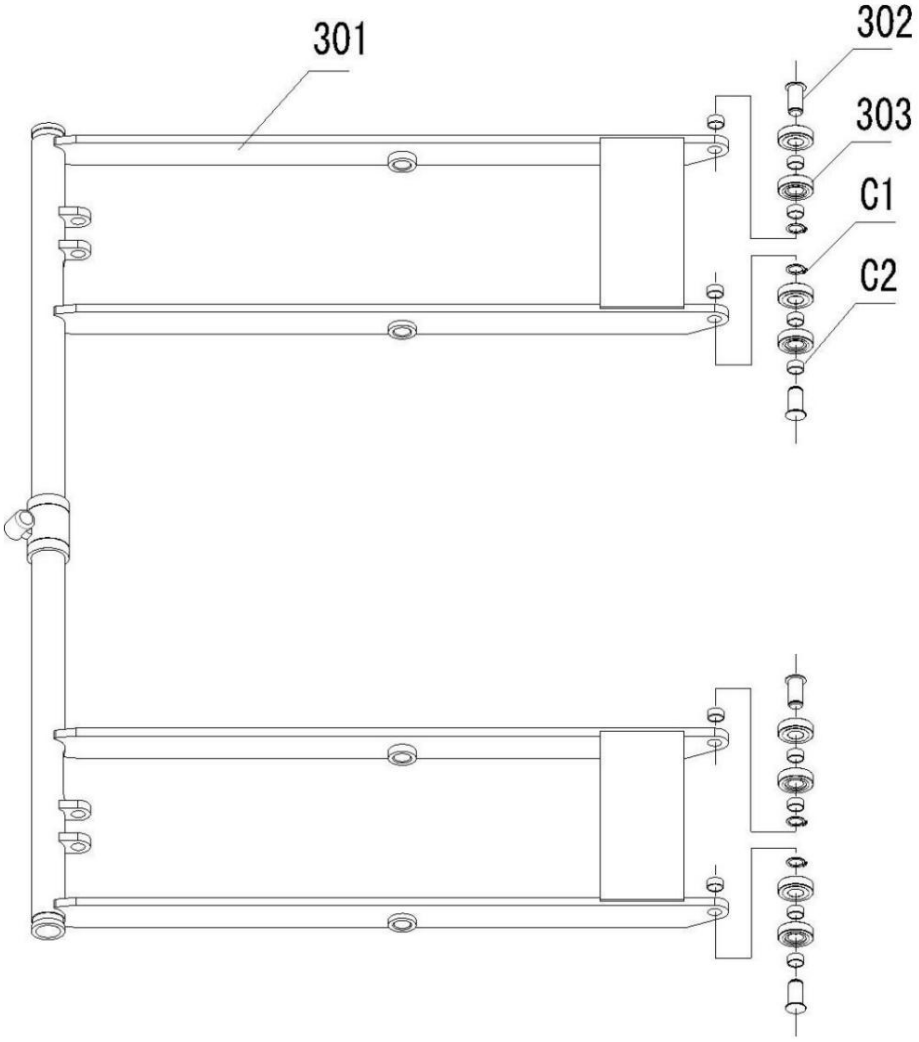

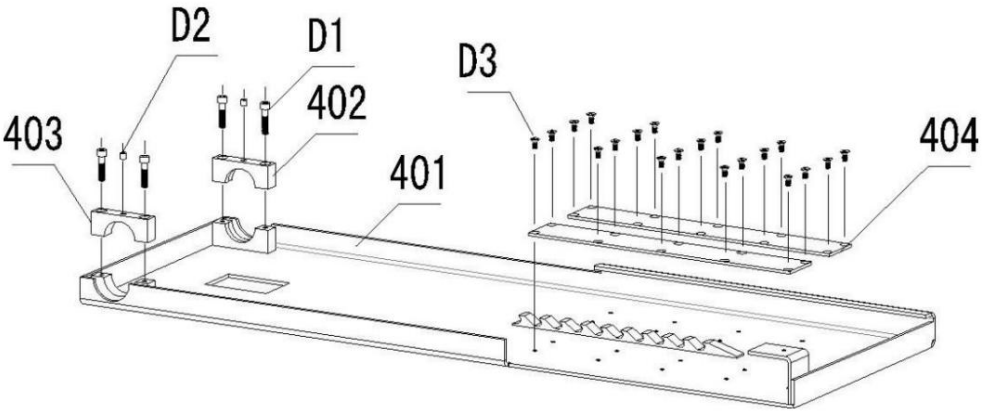

Machine Translated by Google

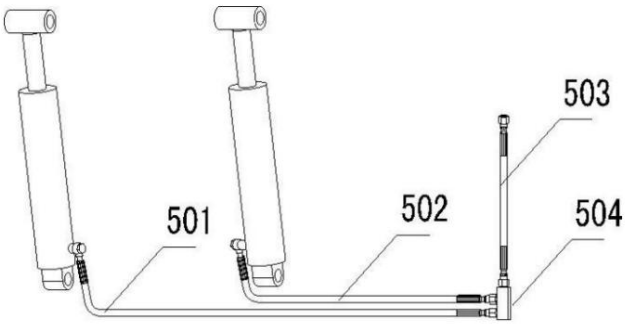

Cod	Nume	Cod	Nume
1 01	Ansamblu platformă	B6	Cilindru
1 02	Placa frontala	B7	Șurub hexagonal interior M5×25
1 03	Carucior cu placa frontala	B8	Rulment fără ulei 3030
1 04	Suport pentru placa frontala	B9	2530 rulment fără ulei
1 05	Fixați axa pentru placa frontală	B10	cilindru
A1	Φ 12 inel de siguran ă	301	Cadrul exterior al foarfecelor
2 01	Interior foarfeca cadru asamblare	302	Carucior pentru foarfeca de exterior
2 02	Axa mijlocie a foarfecei	303	Axa cărucior pentru exterior foarfeca
2 03	Fixați placa pentru axa căruciorului a foarfecei din interior	C1	2515 rulment fără ulei
2 04	Cârlig de blocare	C2	Φ 25 inel de siguran ă
205	Ax cărucior pentru foarfecă interioară 401		Ansamblu placa de pat
2 06	Carucior pentru foarfeca de exterior	402	Fixați baza pe exteriorul Foarfecă de afară
2 07	Fixați axa pentru foarfeca interioară 403		Fixați baza pe interiorul Foarfecă de afară
2 08	Brațul asistent	404	Placa de baza carucior pentru interior foarfeca
2 09	Arborele superior pentru cilindru	D1	M10 × 55 hexagonală interior șurub
2 10	ax inferior pentru cilindru	D2	Φ 10 pahar pentru unsoare
B1	Φ 30 inel	D3	Șurub înfundat M8×12
B2	M6 × 12 hexagonal interior șurub	501	conductă pentru cilindru lung
B3	Rulment fără ulei 3050	502	Conductă pentru cilindru scurt
B4	M6 × 12 hexagonal interior șurub de blocare	503	conducta pentru statie de pompare
B5	2515 rulment fără ulei		