TRANSPALET MANUAL
(tip cu cântar electronic)

Manual de utilizare

Citiți cu atenție acest manual înainte de a opera utilajul

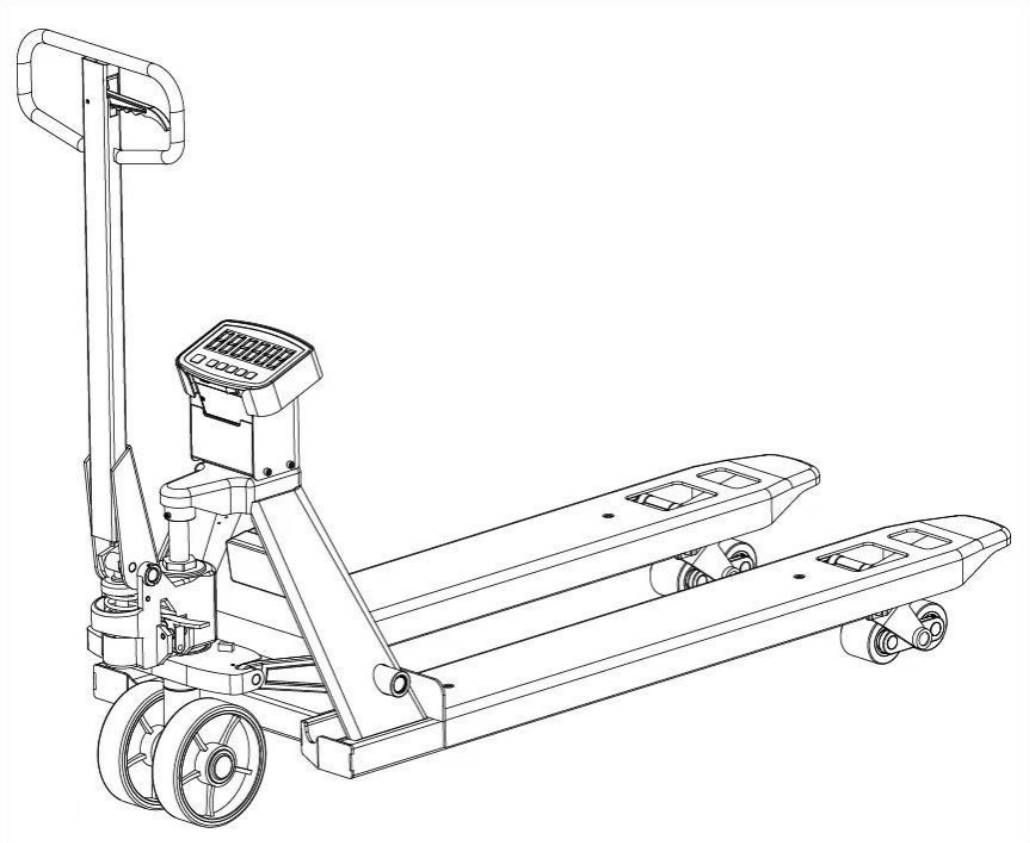

SP-1/1.0/2024.07

Vă mulțumim pentru utilizarea transpaletului nostru hidraulic manual (tip cu cântar electronic), care este fabricat din oțel de înaltă calitate. Designul său este compact, cu performanțe durabile, operare ușoară și întreținere facilă.

Pentru siguranță și operarea corectă, citiți cu atenție aceste instrucțiuni înainte de utilizare.

I. Parametrii de cântărire

Capacitate de cântărire	2000kg
Specificațiile bateriei	6V
Timpul de lucru	72h
Timp de încărcare	6~8h
Mediul de utilizare	uscat
Temperatura aplicabilă	-10~40 grade
Precizia cântăririi	±1‰KG
Grad de precizie	Grad III
Interfață de imprimare	RS232 (acceptă numai imprimantă de etichete termice personalizată)

II. Notificări

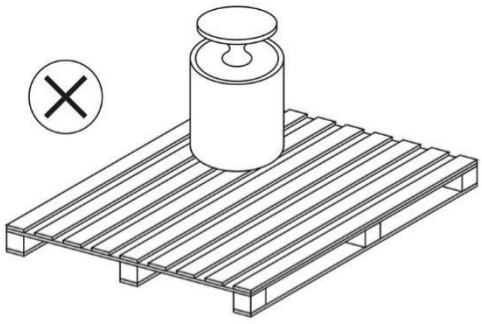

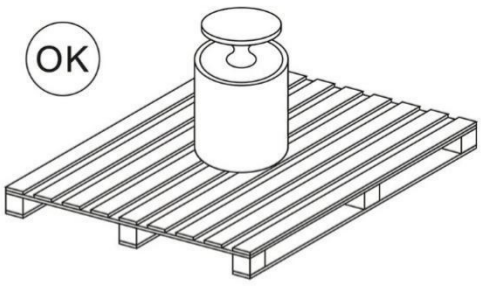

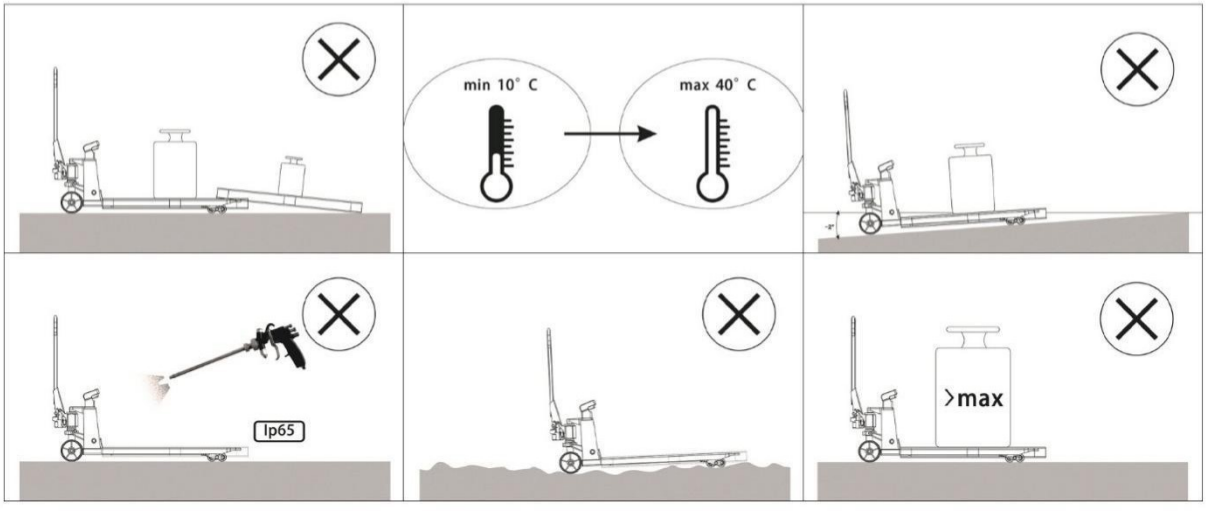

III. Instalarea aparatului

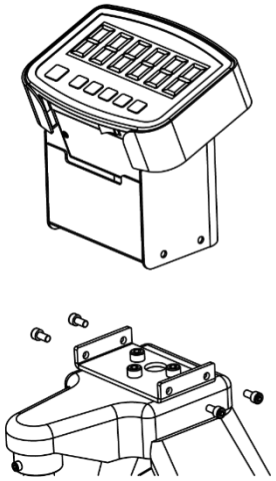

1.
Instalați baza de susținere a aparatului

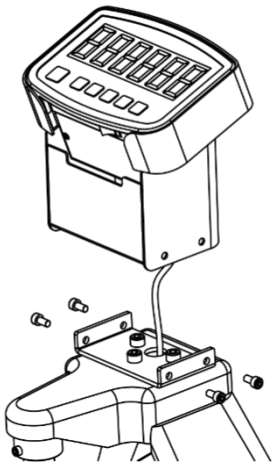

2.
Conectați cablul de semnal

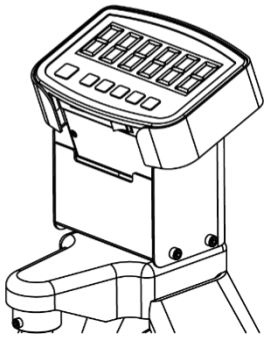

3.
Fixați șuruburile carcasei aparatului

IV. Montarea mânerului

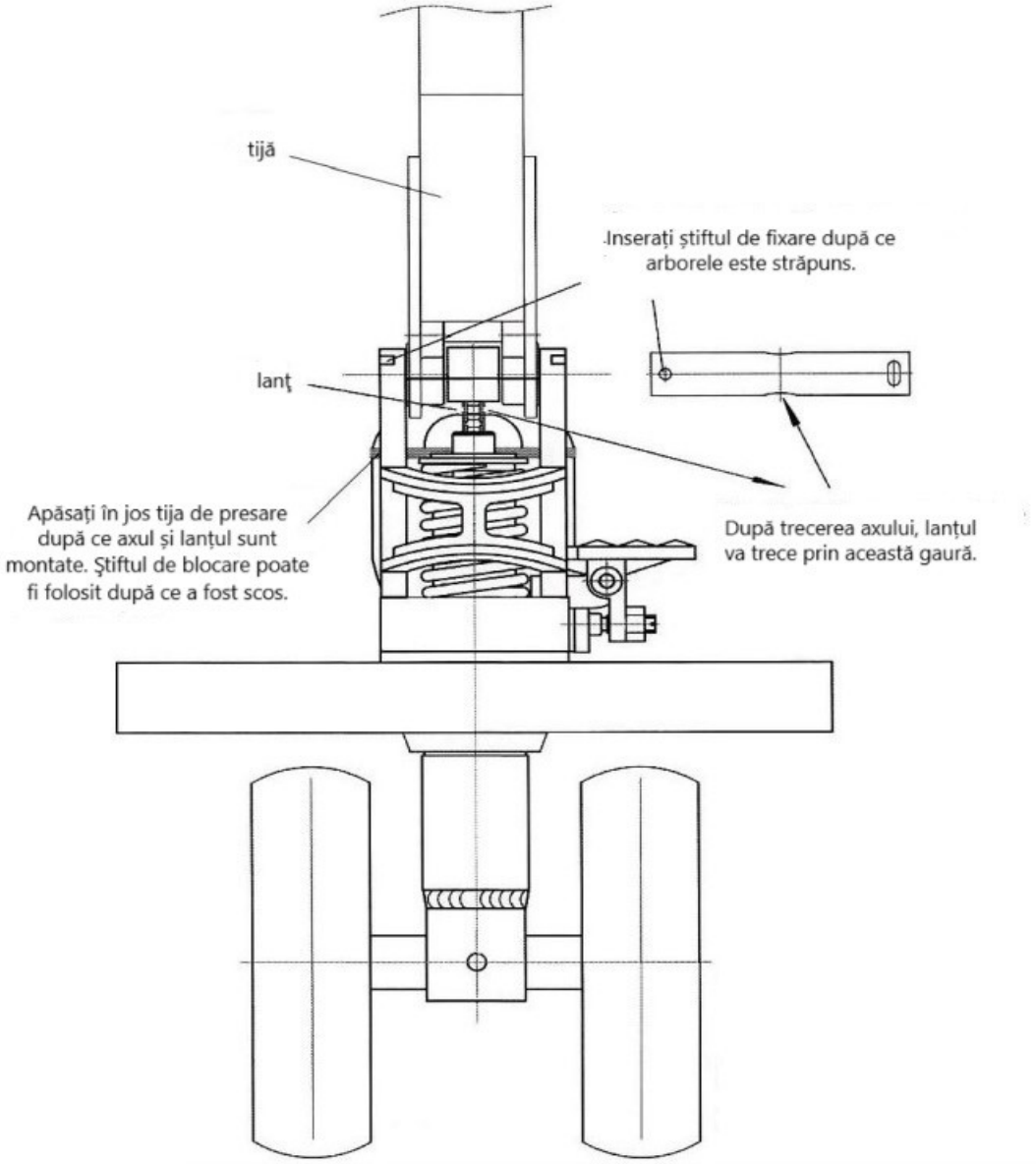

V. Dimensiuni tehnice principale

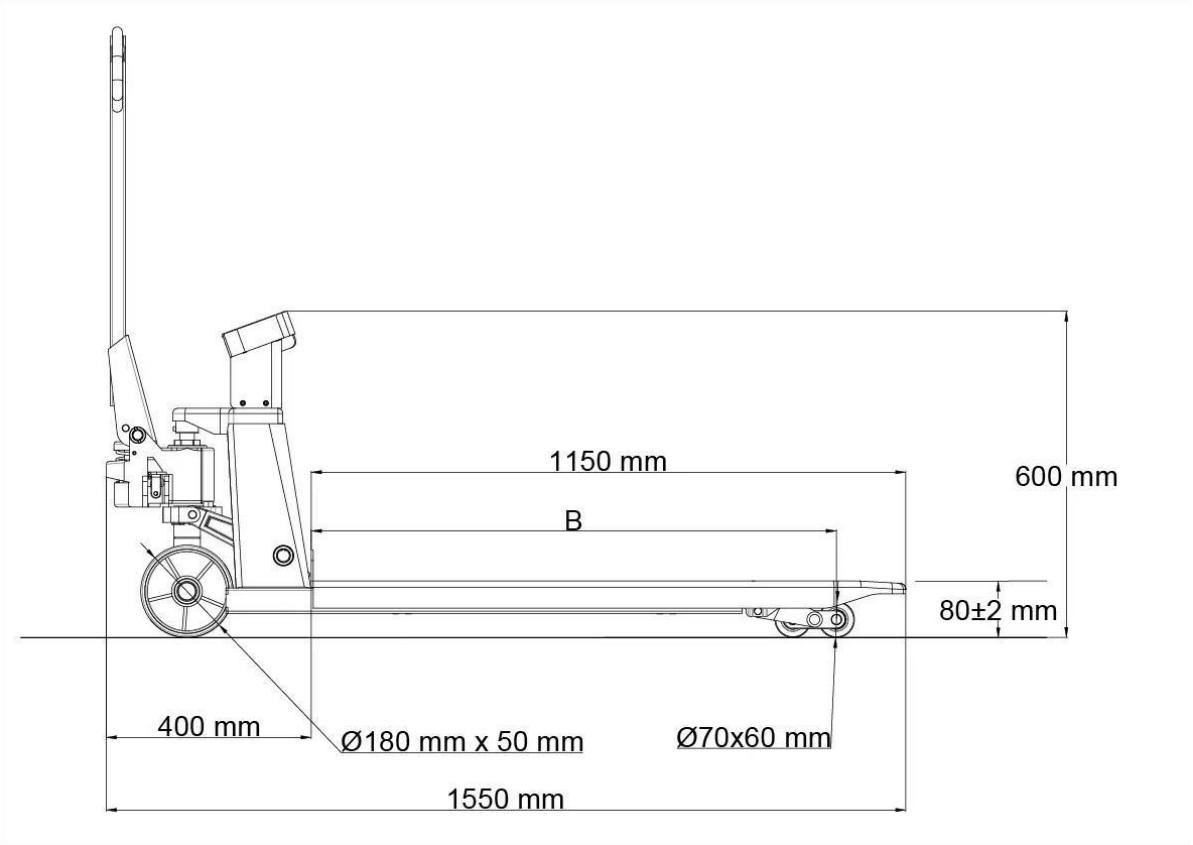

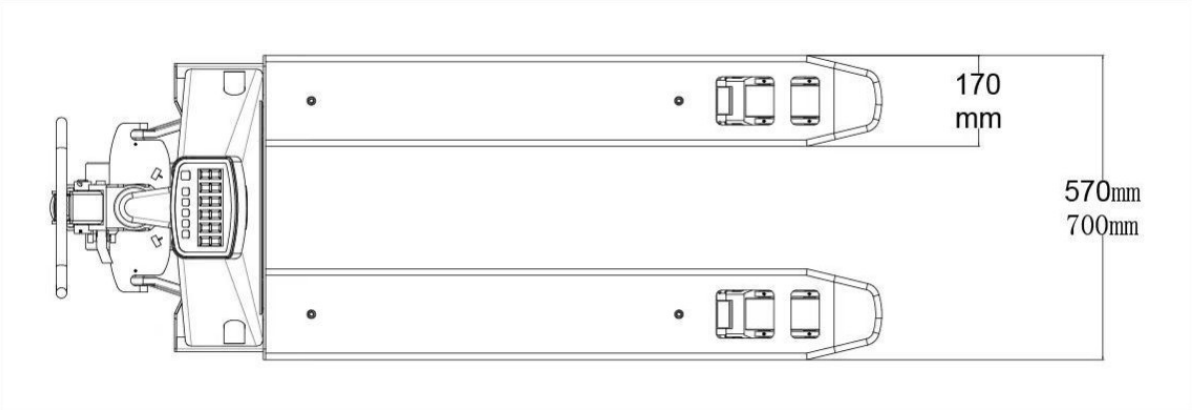

Parametrii principali

Capacitate		2000KG		2500KG	
Lățime furcă	mm	570	700	570	700
Lungime furcă	mm	1150			
Înălțimea minimă a furcii	mm	80±2mm			
Lungimea totală a transpaletului	mm	1550			
Roată de direcţie	mm	Φ180			
Roată de încărcare	mm	Φ70×80			

Instrucțiuni pentru ecran și butoane

Instrucțiuni pentru ecran

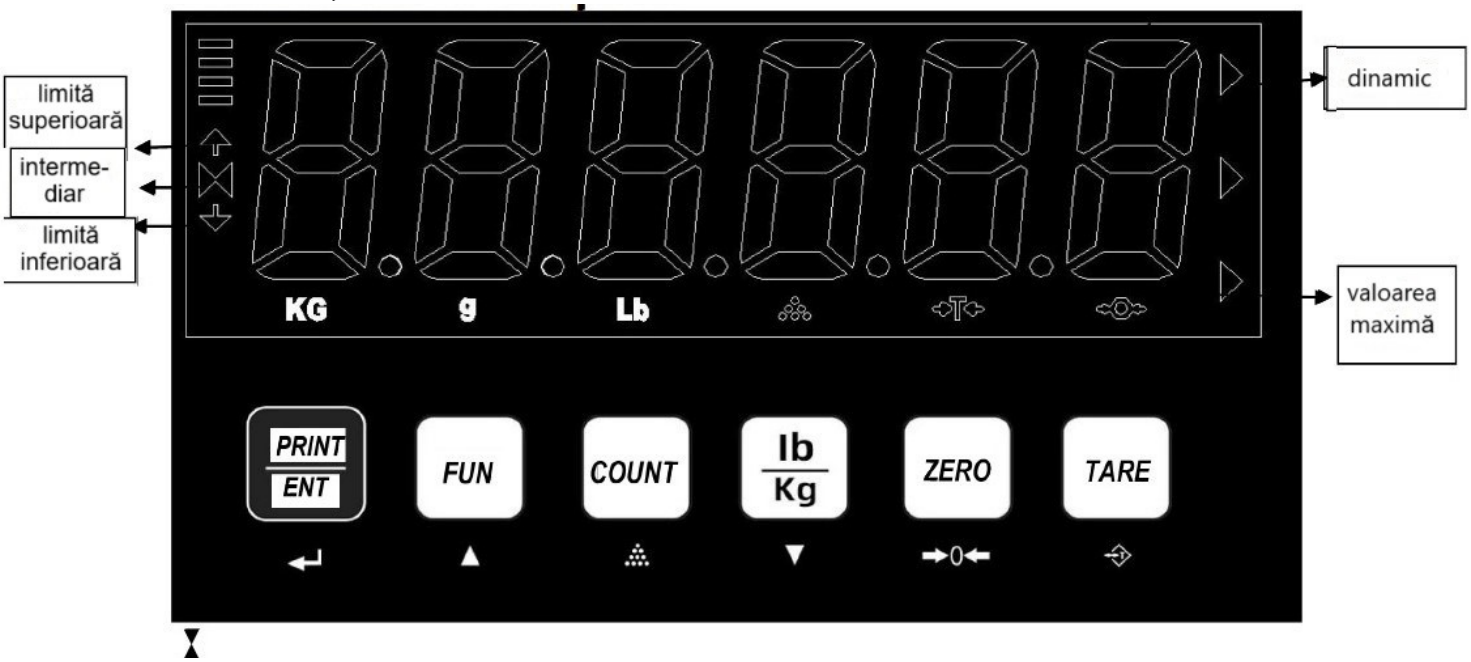

La declanșarea funcțiilor, indicatorii pozițiilor corespunzătoare de pe ecran se vor aprinde:

dinamic - înseamnă că cântarul este în starea de limită superioară
valoare maximă - înseamnă că cântarul este în starea de limită superioară
limită superioară - înseamnă că cântarul este în starea de limită superioară
intermediar - înseamnă că cântarul este în starea intermediară
limită inferioară - înseamnă că cântarul este în starea de limită inferioară
valoare maximă - înseamnă că funcția de retenție a valorii maxime funcționează în prezent
numărare - înseamnă că cântarul este în starea de numărare
zero - înseamnă că cântarul a fost adus la zero
peeling – înseamnă că greutatea brută a containerului a fost redusă; kg, g și lb indică unitatea de cântărire curentă

Instrucțiuni butoane

Butonul peeling: utilizat pentru a deduce greutatea containerului pe cântar
Butonul Zero: confirmă măsurarea în punctul zero
Butonul Count Sampling (numărare eșantionare): utilizat pentru eșantionarea cantității în funcția Counting (numărare)
Butonul Unit (unitate): utilizat pentru selectarea unității de numărare a greutății
Buton Function (funcție): utilizat pentru comutarea modului și selectarea funcției
Butonul de confirmare imprimare: utilizat pentru a confirma imprimarea datelor și modul

Capitolul V. Schița transpaletului

Diagrama detaliată a transpaletului

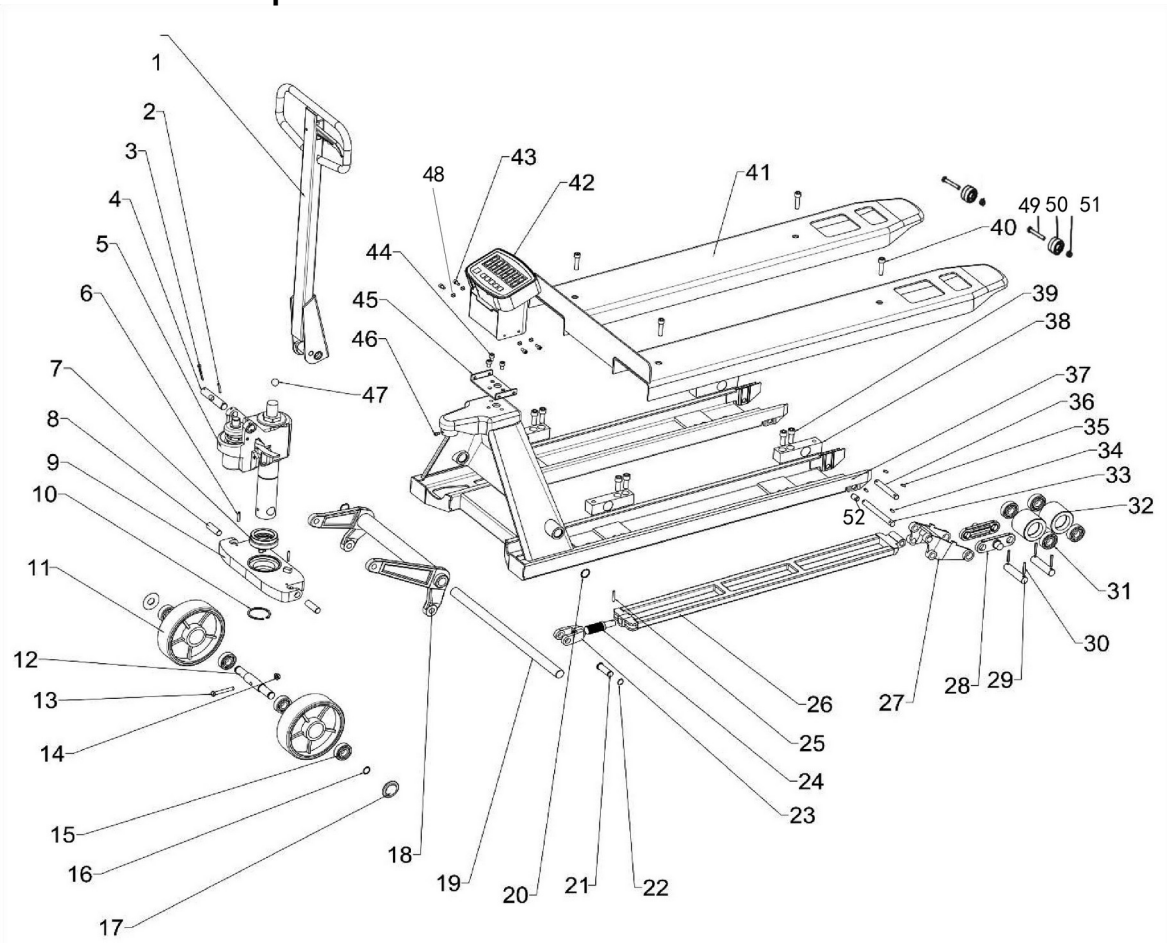

NR.	Descriere	Cant.	NR.	Descriere	Cant.
1	mâner de operare	1	27	cadru roată	2
2-3	şplint elastic 5*35	2	28	placă dublă	4
4	tija mânerului	1	29	rulmentul axului roții	4
5	ansamblu pompă	1	30	şplint elastic/5*35mm	8
6	şplint elastic 5*30	1	31	rulmentul roții portante	8
7	rulment simplu 51111	1	32	roată portantă	4
8	ax fix al locașului de sprijin	2	33	ax fix al cadrului roții	2
9	bază de sprijin	1	34	bolț elastic/5*20mm	4
10	şaibă elastică 55	1	35	șplint elastic/5*20mm	4
11	roată de direcţie /180*50	2	36	tachet al axului fix	2
12	ax fix al roții mari	1	37	cadru	2
13	șuruburi de fixare a punții mari	1	38	senzor	4
14	piulița de fixare a punții mari	1	39	șuruburi de fixare senzor/12 * 30mm	8
15	rulment pentru puntea mare	4	40	șuruburi de fixare placa de cântărire /10* 20mm	4
16	şaibă elastică ax	2	41	placă de cântărire	1
17	capac rulment	2	42	ansamblu manometru	1
18	culbutor	1	43	șurub cu cap hexagonal/6 * 10mm	4
19	ax lung al culbutorului	1	44	șurub cu cap hexagonal/10 * 12mm	3
20	şaibă elastică cu orificiu	2	45	suport aparat	1
21	conector ax fix	2	46	șurub cu cap hexagonal/6*12mm	1
22	inel de fixare pentru axul fix	2	47	bilă de oțel / 19mm	1
23	conector	2	48	şaibă plată Ω6	4
24	tijă șurub conector	2	49	Bolț M10*65	2
25	șplint elastic/5*30mm	2	50	rolă de intrare (opțional)	2
26	tachet	2	51	Piuliță 10	2
			52	rolă de ieşire (opțional)	2

Schema detaliată a utilajului

Ansamblu aparat normal

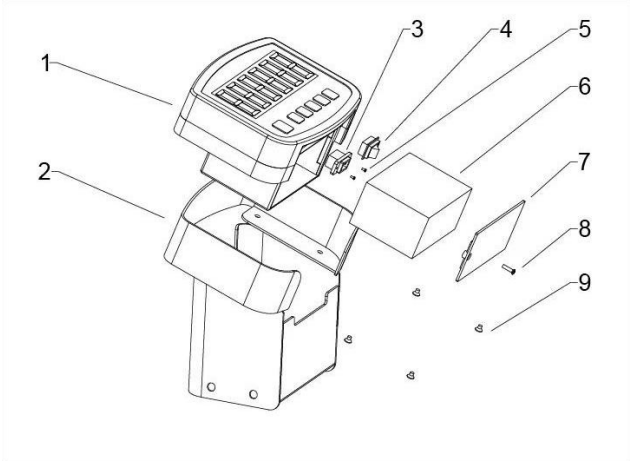

Nr.	Descriere	Cant.
1	aparat	1
2	capacul aparatului	1
3	bază de încărcare	1
4	comutator	1
5	șurub pentru încărcător	2
6	baterie	1
7	capac baterie	1
8	șurub pentru capac	1

Ansamblu aparat cu imprimantă opțional

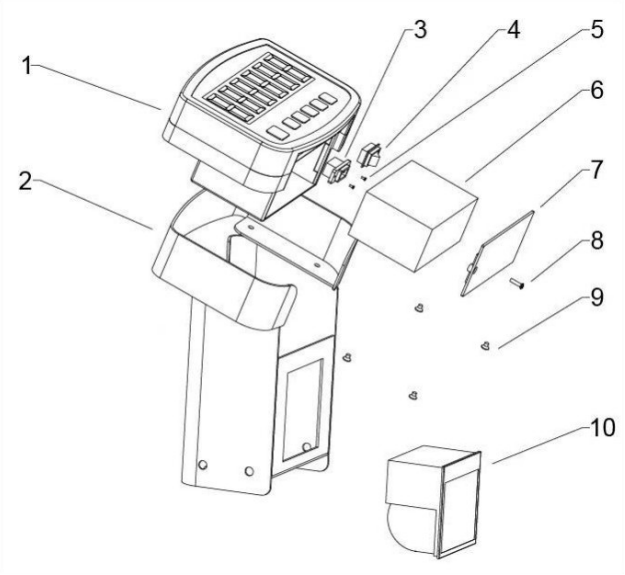

Nr.	Descriere	Cant.
1	aparat	1
2	capacul aparatului	1
3	bază de încărcare	1
4	comutator	1
5	șurub pentru încărcător	2
6	baterie	1
7	capac baterie	1
8	șurub pentru capac	1
9	șurub cu cap hexagonal/6 * 10mm	4
10	imprimantă	1

Mâner (pătrat, cu cauciuc)

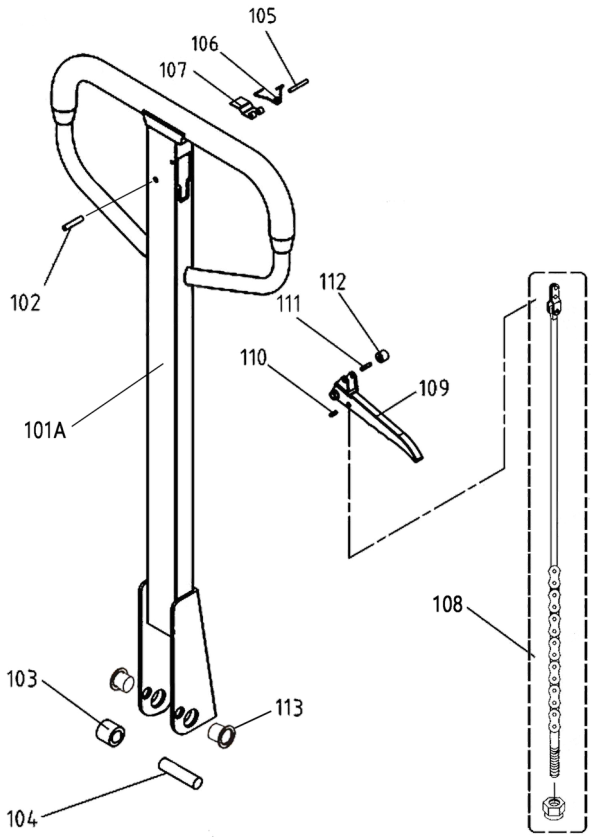

Nr. articol	Nr. piesă	Detalii piesă		CANT.
101A	10101A	Corpul mânerului		1
102	10102	Șplint elastic/6x30		1
103	10103	Rolă de fixare		1
104	10104	Pin al rolei de fixare		1
105	10105	Șplint elastic/4x30		1
106	10106	Arc de torsiune		1
107	10107	Balama		1
108	10108	Ansamblu tijă și lanț	Bielă	1
			Lanț	1
			Șurub de pivotare/M5	1
			Piuliță/M5	1
			Placă de conectare	1
			Nit/M3×6	1
109	10109	Manetă de mână		1
110	10110	Șplint elastic/4x13		1
111	10111	Șplint elastic/4x17		1
112	10112	Rolă		1
113	10113	Manșon ax		2

Pompă BF

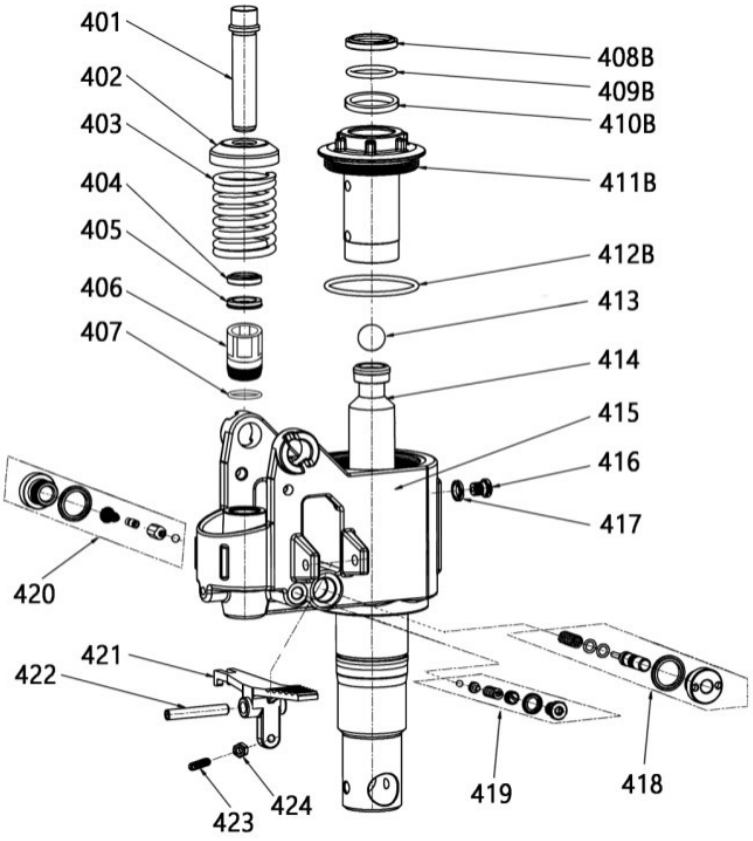

Nr. articol	Nr. piesă	Descriere piesă	CANT.
401	30401	Miez mic pompă	1
402	30402	Capac arc	1
403	30403	Arc mare	1
404	30404	Inel anti-praf Ø18*26*4.5/6	1
405	30405	Șaibă de etanșare Ø18*26*5	1
406	30406	Cilindru mic	1
407	30407	Garnitură de cupru	1
408B	30408B	Inel anti-praf Ø31.5	1
409B	30409B	Garnitură inelară Ø31.5	1
410B	30410B	Șaibă de etanșare Ø31.5	1
411B	30411B	Bucșă cu glisare	1
412B	30412B	Garnitură inelară	1
413	30413	Bilă de oțel Ø19	1
414	30414	Tijă de piston	1
415	30415	Corpul pompei	1
416	30416	Bolţ	1
417	30417	Garnitură	1
418	30418	Ventil de aerisire	1
419	30419	Ventil de siguranţă	1
420	30420	Ventil de închidere	1
421	30421	Pârghie	1
422	30422	Șplint elastic	1
423	30423	Bolţ	1
424	30424	Piuliță	1