AV-TTW5-W

Eco Pair Plus Single Room
Ventilator cu recuperare de energie
Manual de instrucțiuni

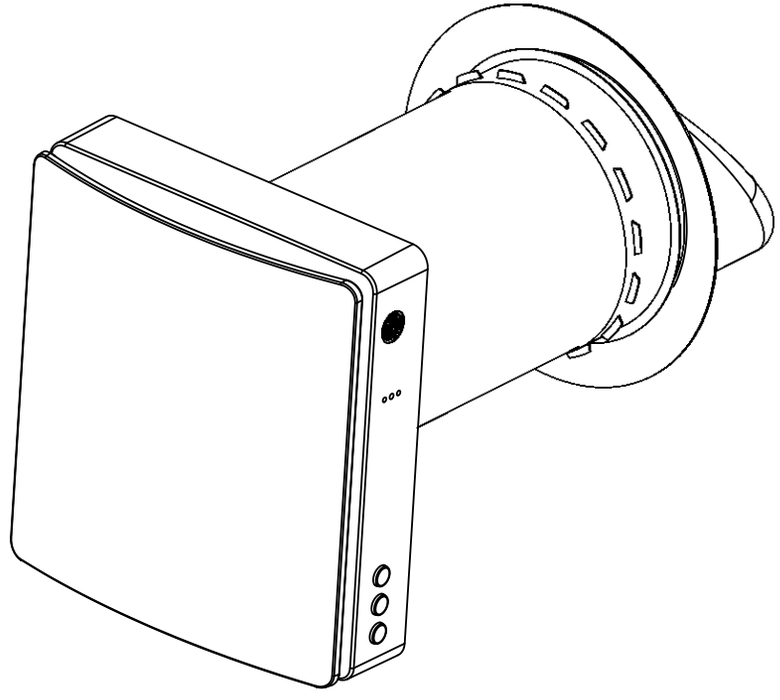

AP06K01501

CE

Cuprins

CERINȚE DE SIGURANȚĂ ----------3
INTRODUCERE ----------5
UTILIZARE ----------6
LISTA DE COLISAJ ----------6
PRINCIPALII PARAMETRI TEHNICI P----------7
PROIECTARE ȘI FUNCȚIONARE ----------8
DESEN DE MONTAJ ----------9
MODURI DE OPERARE ----------10
INSTALAREA VENTILATORULUI ----------11
DESCRIEREA FUNCȚIILOR ----------14
TELECOMANDA ----------15
FUNCȚIA DE SINCRONIZARE A ASOCIERII ----------16
SETĂRILE UNITĂȚII PRINCIPALE ----------17
SETĂRILE UNITĂȚII SECUNDARE ----------18
RESETAREA ȘI ANULAREA UNITĂȚII PRINCIPALE ȘI SECUNDARE ----------18
CARACTERISTICI ALE REȚELEI IOT ----------19
PAȘI DE OPERARE A REȚELEI IOT ----------21
ÎNTREȚINERE ----------23
REGULI DE DEPOZITARE ȘI TRANSPORT ----------24
DEPANARE ----------25

CERINȚE DE SIGURANȚĂ

- Citiți cu atenție manualul de utilizare înainte de operarea și montarea ventilatorului AV-TTW5-W cu recuperare de căldură.
- Montarea și operarea sistemului de ventilație trebuie realizate în conformitate cu prezentul manual de utilizare, precum și cu prevederile tuturor codurilor și standardelor locale și naționale aplicabile în materie de construcții, electrice și tehnice.
- Avertismentele conținute în prezentul manual de utilizare trebuie luate în considerare cu seriozitate, deoarece conțin informații vitale privind siguranța personală.
- Nerespectarea instrucțiunilor de siguranță poate duce la vătămări corporale sau la deteriorarea sistemului de ventilație.
- Citiți manualul cu atenție și păstrați-l atâta timp cât utilizați sistemul de ventilație.
- Acest sistem poate fi utilizat de copii cu vârste începând de la 8 ani și de persoane cu capacități fizice, senzoriale sau mentale reduse sau cu lipsă de experiență și cunoștințe, dacă acestea au fost supravegheate sau instruite cu privire la utilizarea sistemului în condiții de siguranță și înțeleg pericolele implicate.
- Nu permiteți copiilor să se joace cu sistemul.
- Nu permiteți copiilor să curețe și să realizeze lucrări de întreținere fără supraveghere.
- În cazul în care cablul de alimentare este deteriorat, acesta trebuie înlocuit de producător sau de agentul său de service sau de o persoană calificată în mod similar, pentru a evita un pericol.
- Se recomandă montarea ventilatorului la peste 2,1 m deasupra podelei.
- Trebuie luate măsuri de precauție pentru a preveni refluxul de gaze în încăpere de la coșul de fum deschis al aparatelor pe gaz sau al altor aparate care ard combustibil.
- Ventilatoarele de evacuare pot afecta negativ funcționarea în condiții de siguranță a aparatelor cu gaz sau alți combustibili (inclusiv cele din alte încăperi) prin refluxul gazelor de ardere. Aceste gaze pot provoca intoxicații cu monoxid de carbon. După instalarea unui ventilator de evacuare, cum ar fi un ventilator separator sau un ventilator de tubulatură, funcționarea unui aparat cu gaze de ardere deschis trebuie testată de o persoană calificată pentru a se asigura că nu are loc refluxul gazelor de ardere.
- Nu reîncărcați bateriile nereîncărcabile.
- Bateriile trebuie introduse cu polaritatea corectă.
- Scoateți bateriile uzate din sistem și eliminați-le în siguranță.
- Dacă sistemul urmează să fie depozitat neutilizat pentru o perioadă lungă de timp, bateriile trebuie scoase.
- Nu scurtcircuitați bornele de alimentare cu energie electrică.
- Aveți mare grijă de telecomandă pentru a preveni înghițirea bateriilor de către copii și producerea de accidente.

Manual de instrucțiuni pentru utilizator și montator calificat

Simboluri utilizate în manual



AVERTISMENT!



INTERZIS!

Măsuri de siguranță pentru montarea sistemului de ventilație



Sistemul de ventilație trebuie deconectat de la sursa de alimentare înainte de operațiunile de montare sau reparație.



Sistemul de ventilație nu trebuie să funcționeze în afara gamei de temperatură specificată în manualul de utilizare sau în medii agresive sau explozive.

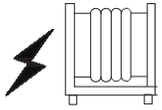

Nu amplasați dispozitive de încălzire sau alte echipamente în imediata apropiere a cablului de alimentare al sistemului de ventilație.



Nu utilizați echipamente sau conductori deteriorați pentru a conecta ventilatorul la sursa de alimentare.

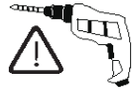

În timpul montării sistemului de ventilație, respectați reglementările de siguranță specifice utilizării echipamentelor



Despachetați sistemul de ventilație cu grijă.

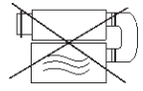

Utilizați sistemul de ventilație numai conform utilizării prevăzute de producător.

Măsuri de siguranță pentru montarea sistemului de ventilație



Nu atingeți controlerul sau telecomanda cu mâinile ude. Nu efectuați întreținerea sistemului de ventilație cu mâinile umede.



Nu permiteți copiilor să utilizeze ventilatorul.

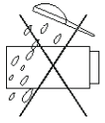

Nu curățați sistemul de ventilație cu apă. Protejați componentele electrice de infiltrarea apei.

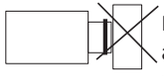

Nu blocați conducta de aer când sistemul de ventilație este pornit.

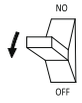

Deconectați ventilatorul de la sursa de alimentare înainte de întreținere.

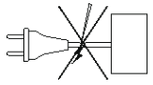

Nu deteriorați cablul de alimentare în timpul funcționării ventilatorului. Nu puneți obiecte pe cablul de alimentare.

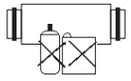

Păstrați produsele explozive și inflamabile la distanță de ventilator.

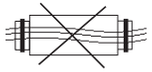

Nu deschideți ventilatorul Când este în funcțiune.

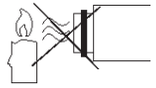

Nu direcționați fluxul de aer de la ventilator către flăcări deschise sau lumânări.

INTRODUCERE

Acest manual de utilizare include descrierea tehnică a funcționării, instrucțiuni de instalare și montare, date tehnice pentru ventilatorul AV-TTW5-W cu recuperare de căldură.

Manual de instrucțiuni pentru utilizator și montator calificat

UTILIZARE

- Ventilatorul este conceput pentru schimbul de aer în apartamente, vile, hoteluri, cafenele și alte clădiri publice și rezidențiale. Ventilatorul este echipat cu un regenerator ceramic de energie și un ventilator care furnizează aer proaspăt și extrage aer cu recuperare de energie.
- Ventilatorul este proiectat pentru montarea pe perete. Designul telescopic al ventilatorului permite montarea acestuia în pereți cu grosimi de la 280 mm la 470 mm.
- Sistemul de ventilație este proiectat pentru funcționare continuă, conectat întotdeauna la sursa de alimentare.
- Aerul transportat nu trebuie să conțină amestecuri inflamabile sau explozive, vapori de substanțe chimice, praf grosier, particule de funingine și ulei, substanțe lipicioase, materiale fibroase, agenți patogeni sau orice alte substanțe dăunătoare.



OPERAȚIUNILE DE MONTARE ȘI CONECTARE TREBUIE EFECTUATE NUMAI DE PERSONAL CALIFICAT CORESPUNZĂTOR, DUPĂ INSTRUCTAJUL CORESPUNZĂTOR PRIVIND SIGURANȚA.

LOCURILE DE MONTARE A SISTEMULUI DE VENTILAȚIE TREBUIE SĂ ÎMPIEDICE ACCESUL COPIILOR NESUPRAVEGHEAȚI.

LISTA DE COLISAJ

Ventilator	1 buc.
Geantă de accesorii	1 buc.
Telecomandă	1 buc.
Manual de utilizare	1 buc.
Cutie de ambalare	1 buc.

▶ PRINCIPALII PARAMETRI TEHNICI

- Sistemul de ventilație este proiectat pentru aplicații în interior, cu o temperatură ambiantă cuprinsă între -20°C (-4°F) și +50°C (+122°F) și umiditate relativă sub 80%.
- Sistemul de ventilație este clasificat ca un aparat electric de clasa II.
- Gradul de protecție împotriva factorilor externi (IP) este IPX4.
- Designul ventilatorului este supus unei îmbunătățiri continue, astfel încât unele modele pot prezenta diferenţe minore față de modelele descrise în acest manual.

Dimensiuni generale ventilator (mm)

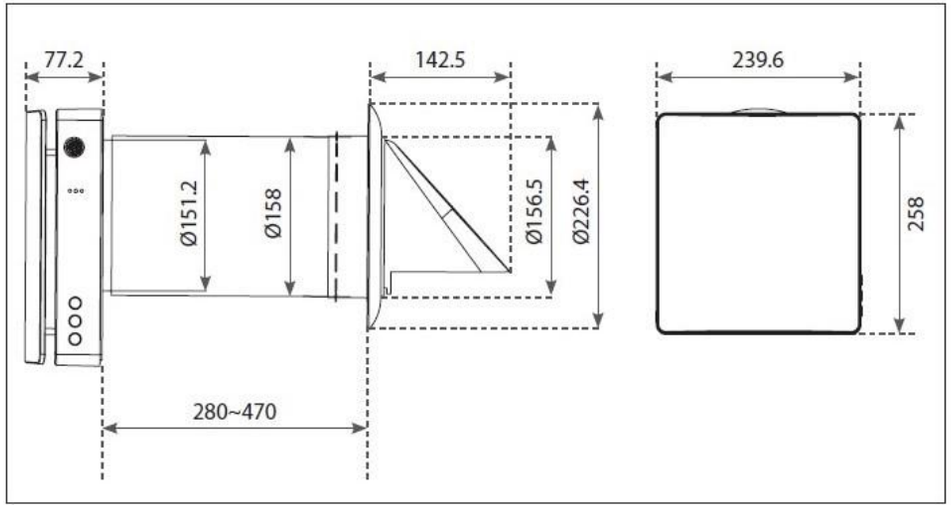

Manual de instrucțiuni pentru utilizator și montator calificat

Descriere	Unitat	Valoare
Tensiune	V	100-240
Frecvență	Hz	50/60
Putere de alimentare	W	6/7/7,8
Curent	A	0,04/0,05/0,06
RPM	-	1000/1550/1800
RPM (max)	-	2200
Debit de aer (L/M/H) în modul alimentare/evacuare (cu filtru F7)*	m_3/h	20/40/50
Debit de aer (L/M/H) în modul de regenerare (cu filtru F7)*	m_3/h	10/20/25
Debit de aer în modul alimentare/evacuare (cu filtru	CFM	11,8/23,5/29,4
Debit de aer în modul de regenerare (cu filtru F7)*	CFM	5,9/11,8/15
Debit maxim de aer (în modul de amplificare a	m_3/h	60
Debit maxim de aer (în modul de amplificare a	CFM	35
Nivelul presiunii acustice	dB(A)	32,7
Eficiența recuperării căldurii	%	până la 97
Grad de protecție împotriva factorilor externi	-	IPX4
Diametrul conductei de aer	mm	158
SEC	-	Clasa A
Tip de montare	-	Montare pe perete
Greutate netă	kg	4,2

*Notă: Debitul de aer în modul de alimentare/evacuare fără filtru F7 este de aproximativ 34/56/70 CMH sau 20/33/41,2 CFM, iar parametrii relativi vor fi ajustați corespunzător.

→PROIECTARE ȘI FUNCȚIONARE

- Ventilatorul este alcătuit dintr-o conductă de aer telescopică cu lungime ajustabilă, reglată de poziția conductei de aer interioare în interiorul conductei de aer exterioare, de unitatea de ventilație și de hota de ventilație.
- Filtrul F7 + prefiltrul și regeneratorul ceramic de energie sunt amplasate în interiorul conductei interioare. Filtrele sunt concepute pentru a purifica aerul furnizat și pentru a preveni pătrunderea corpurilor străine în regenerator și ventilator.
- Regeneratorul ceramic de energie extrage energie din aerul evacuat pentru a încălzi sau răci aerul furnizat.
- Regeneratorul este echipat cu un cablu de tragere în interior pentru a facilita retragerea acestuia din ventilator. Regeneratorul este montat pe un material izolant care este folosit și ca agent de etanșare.
- Ventilatorul poate fi montat din partea interioară a peretelui.

DESEN DE MONTAJ

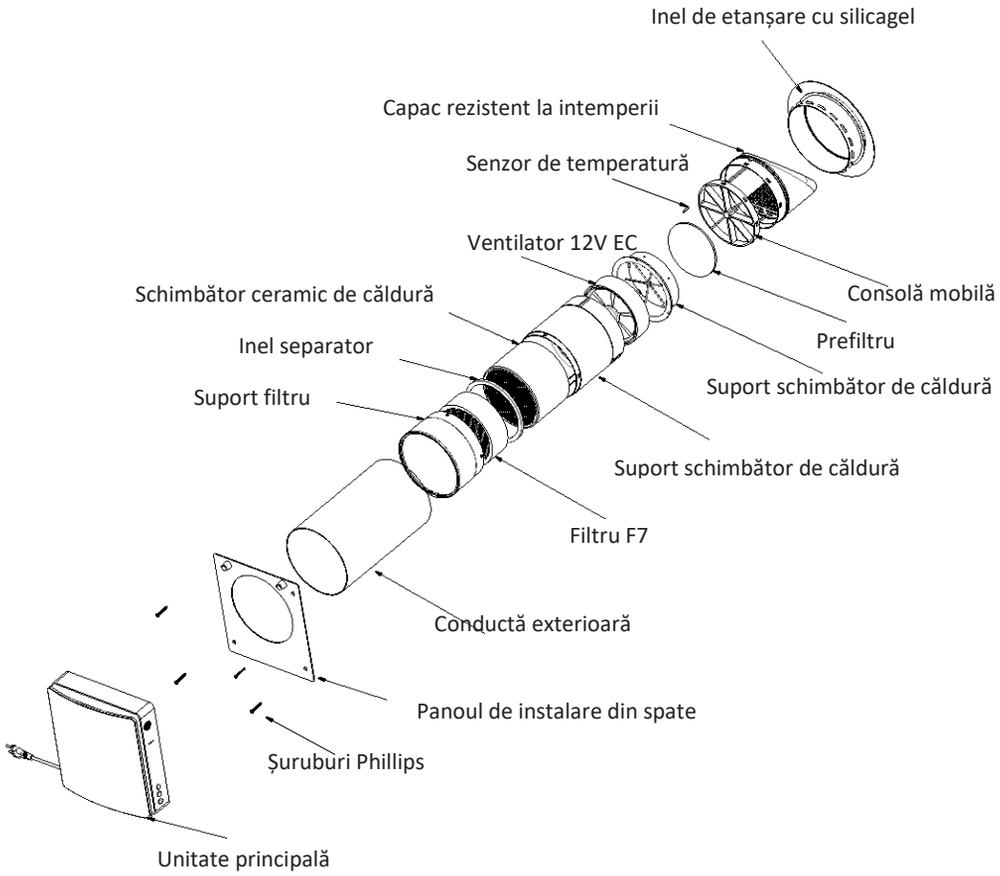

Manual de instrucțiuni pentru utilizator și montator calificat

MODURI DE OPERARE

Mod ventilație. Sistemul de ventilație funcționează în modul de evacuare sau alimentare la o turație setată. La operarea sincronă a două ventilatoare conectate, unul funcționează în modul de alimentare, iar celălalt în modul de evacuare.

Mod regenerare. Sistemul de ventilație funcționează în două cicluri a câte 75 secunde fiecare, pentru a asigura regenerarea căldurii și a umidității.

Intervalul 1 Aerul cald poluat este extras din cameră și trece prin regeneratorul ceramic, care absoarbe treptat căldura și umiditatea. După 75 secunde, sistemul de ventilație comută în modul de alimentare cu aer.

Interval 2 Aerul proaspăt și rece din exterior trece prin regeneratorul de căldură și absoarbe umiditatea și căldura acumulate. După 75 secunde, când regeneratorul de energie se răcește, ventilatorul comută la modul de evacuare.

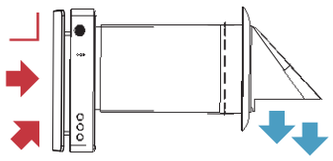

Mod evacuare

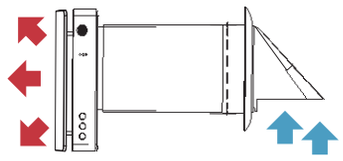

Mod alimentare

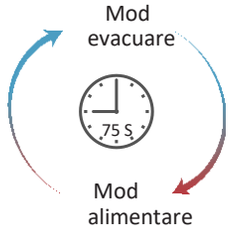

ATENȚIE!

MONTARE ȘI CONFIGURARE

Citiți manualul de utilizare înainte de montarea ventilatorului

Pentru a preveni depunerea și acumularea prafului din încăpere, ventilatorul nu trebuie instalat în locuri în care conducta de aer poate fi blocată de jaluzele, perdelele, draperii etc. Acestea pot obstrucționa fluxul normal de aer din cameră, ceea ce face funcționarea ventilatorului ineficientă.

MONTAREA VENTILATORULUI

1. Dați o gaură rotundă de 170mm.
   Dimensiunea găurii este indicată mai jos.

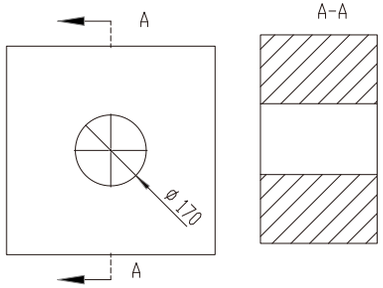

Asamblați conducta interioară și conducta exterioară împreună pentru a se potrivi la grosimea peretelui, apoi scoateți conducta interioară și introduceți conducta exterioară în orificiul de perete. După aceea, apucați consola pentru a roti conducta exterioară înainte și înapoi, stânga și dreapta, pentru a face ca intrarea/ieșirea de aer să fie poziționată corect în jos lângă semnul hotei de ventilație exterioară. (Conducta exterioară nu trebuie să fie mai lungă decât grosimea peretelui, iar părțile suplimentare pot fi îndepărtate. Pentru montarea conductelor exterioare cu/fără accesorii, consultați pasul 5)

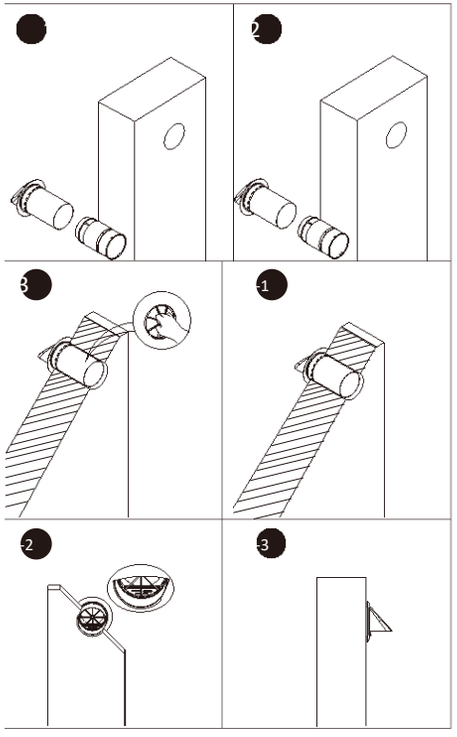

Manual de instrucțiuni pentru utilizator și montator calificat

2. Trageți consola mobilă în conducta exterioară înapoi în poziție, astfel încât inelul de silicon de pe exteriorul conductei exterioare să fie strâns.

Umpleți spațiul dintre perete și conducta exterioară cu adezivul PU furnizat în kit înainte de a atașa placa de montare a capacului din spate și apoi așteptați ca adezivul să se usuce.

Apoi instalați placa de montare a capacului din spate, aliniați orificiul rotund de pe capacul din spate
al plăcii de montare cu orificiul rotund de pe perete și măsurați nivelul plăcii de montare cu o nivelă pentru a vă asigura că placa de montare este pusă orizontal, apoi marcați orificiul, perforați în rosturile de dilatare de cauciuc, apoi, aliniați placa de montare cu orificiul și fixați-o cu un șurub.

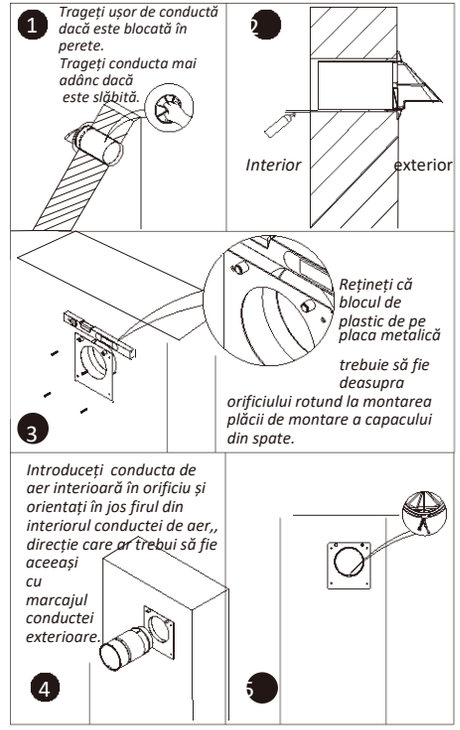

2. Montați unitatea principală pe suprafața peretelui din interior și conectați cablul adaptorului din partea din spate a unității principale la cablajul ventilatorului și al senzorului de temperatură expus de conducta interioară din perete. Aranjați cablajul, aliniați unitatea principală cu blocul de plastic proeminent de pe placa capacului din spate și și montați-o. (Există găuri concave corespunzătoare pe partea din spate a unității principale). Doar montați-o, nu sunt necesare alte operațiuni. Partea din spate a unității principale este echipată cu un magnet puternic, care va atrage automat placa de montare pe perete (după instalare, verificați dacă există un spațiu mare între unitatea principală și placa demontare. Dacă da, înseamnă că firele din unitatea principală nu sunt aranjate. Prin urmare, este necesar să scoateți unitatea principală și să o remontați).

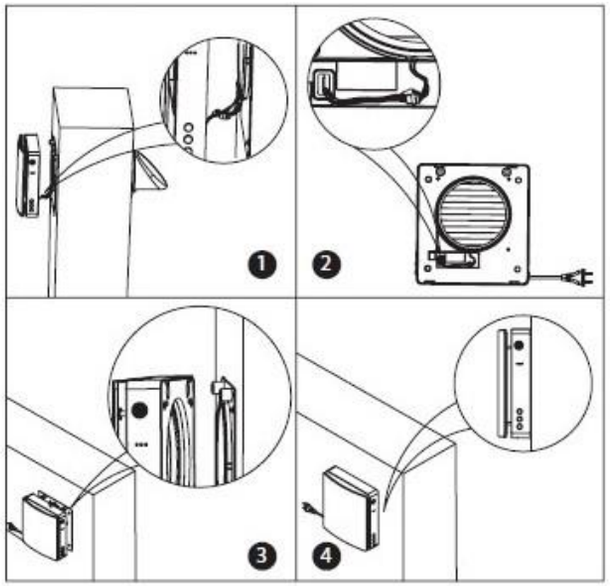

CONECTAREA LA ALIMENTARE

DECONECTAȚI VENTILATORUL DE LA SURSA DE ALIMENTARE LA ORICE OPERAȚIUNE CE IMPLICA INSTALAȚIA ELECTRICĂ.

VENTILATORUL ESTE PROIECTAT PENTRU CONECTAREA LA O SURSĂ DE ALIMENTARE MONOFAZATĂ DE CA DE 100-240 V/50-60 HZ. CONECTAȚI SISTEMUL DE VENTILAȚIE DIRECT LA PRIZĂ.

Manual de instrucțiuni pentru utilizator și montator calificat

▶ DESCRIEREA FUNCȚIILOR

Descrierea unității principale

Partea frontală a unității principale

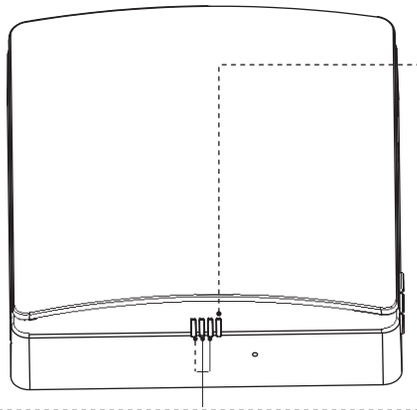

Lumina de funcționare (RGB-LLED)

1. Lumina de funcționare indică turația ventilatorului, sunt 3 viteze în total.
2. Lumina verde indică alimentarea cu aer.
3. Culoarea roșie indică evacuarea aerului.
4. Albastrul indică modul de regenerare, care se schimbă după 75 secunde de funcționare ciclică, între alimentarea cu aer și evacuarea aerului.

Lumina de stare (RGB-LED)

Stare ON (PORNIT)

1. Lumina albastră este aprinsă: Modul de asociere este activat si se realizează funcția de comunicare a conectării între unitatea principală și secundară.
2. Lumina verde este aprinsă: Funcția IoT este activată, WIFI este conectat cu succes și este disponibil pentru a controla dispozitivul de pe telefon.
3. Lumina roșie este aprinsă: Alarmă de curățare a filtrului pentru a reaminti faptul că este timpul să curățați sau să înlocuiți filtrul din conducta interioară.
4. Lumina mov este aprinsă: Indică rolul principal în modul online principal-secundar, iar funcția rețelei IoT principale este activată, iar unitatea poate fi controlată prin telefon.
5. Lumina verde luminează intermitent lent: Funcția de ventilație automată este activată și funcționează.
6. Lumina albastră luminează intermitent lent: Funcția de răcire liberă este activată și funcționează.
7. Lumina roșie luminează intermitent de trei ori: Indică finalizarea curățării filtrului și că timpul de curățare este resetat.

Stare OFF (OPRIT) (coordonată cu butoanele)

1. Lumina albastră luminează intermitent lent: Indică rolul dispozitivului setat ca principal în modul de asociere.
2. Lumina verde luminează intermitent lent: Indică rolul dispozitivului setat ca secundar în modul de asociere.
3. Lumina roșie luminează intermitent lent: Indică faptul că dispozitivul este în modul de conexiune WIFI.

Partea unității principale

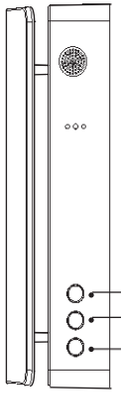

MOD
Stare PORNIT: Puteți modifica modul de lucru al dispozitivului (mod alimentare, mod evacuare, mod

TURAȚIA VENTILATORULUI
Stare PORNIT: Puteți modifica turația ventilatorului dispozitivului, în total sunt 3 viteze.

ON/OFF
Controlați dispozitivul la starea PORNIT/OPRIT.

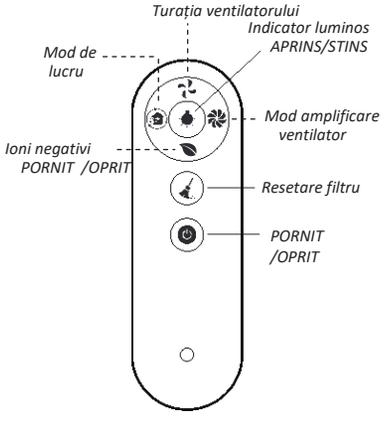

Telecomandă

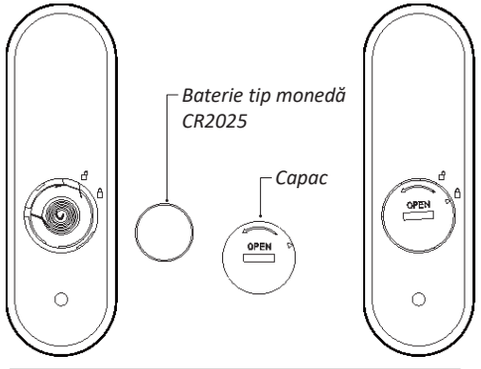

Introduceți bateria tip monedă (pregătită de utilizator) înainte de a utiliza telecomanda

Telecomandă

1. **Turația ventilatorului:** Modificați turația ventilatorului dispozitivului, în total 3 viteze.
2. **Mod de lucru:** Schimbați modul de lucru al dispozitivului (mod alimentare, mod evacuare, mod regenerare).
3. **Ioni negativi PORNIT/OPRIT:** Comutator de lucru al prizei de alimentare a generatorului de ioni negativi, (când funcția de ioni negativi este activată, dispozitivul furnizează aer atunci când este alimentat; generatorul de ioni negativi trebuie achiziționat separat și încărcat).
4. **Indicator luminos:** Lumină indicatoare de comandă pornire și oprire.
5. **Mod amplificare ventilator:** Setarea ventilatorul în modul de amplificare a ventilatorului, iar ventilatorul funcționează la putere maximă dacă nu există altă setare; dispozitivul funcționează timp de 30 minute, după care dezactivează automat acest mod.
6. **Resetare filtru:** După înlocuirea filtrului conductei de aer interioare, apăsați lung butonul timp de 5 secunde, ledul roșu al dispozitivului clipește de trei ori și timpul de curățare a filtrului este resetat. (Timp de resetare implicit 720 de ore)
7. **ON/OFF:** PORNIȚI/OPRIȚI dispozitivul.

Această telecomandă utilizează semnale infraroșii.

1. Înainte de a utiliza telecomanda, introduceți bateria în telecomandă și înșurubați bine capacul bateriei.
2. După introducerea bateriei, înșurubați capacul bateriei în sensul acelor de ceasornic, așa cum este indicat, până când săgeata triunghiulară de pe capac indică modelul de blocare, ceea ce înseamnă că este blocat (nu strângeți capacul cu mâinile goale pentru a evita rănirea mâinilor).
3. Pentru a scoate bateria, rotiți capacul bateriei în sens invers acelor de ceasornic, așa cum se arată în imagine, până când săgeata triunghiulară de pe capac indică modelul de deblocare, adică slăbit, apoi bateria poate fi scoasă.
4. Se recomandă păstrarea telecomenzii în mod corespunzător pentru a preveni înghițirea bateriilor de către copii și producerea de accidente.

Manual de instrucțiuni pentru utilizator și montator calificat

FUNCȚIA DE SINCRONIZARE A ASOCIERII

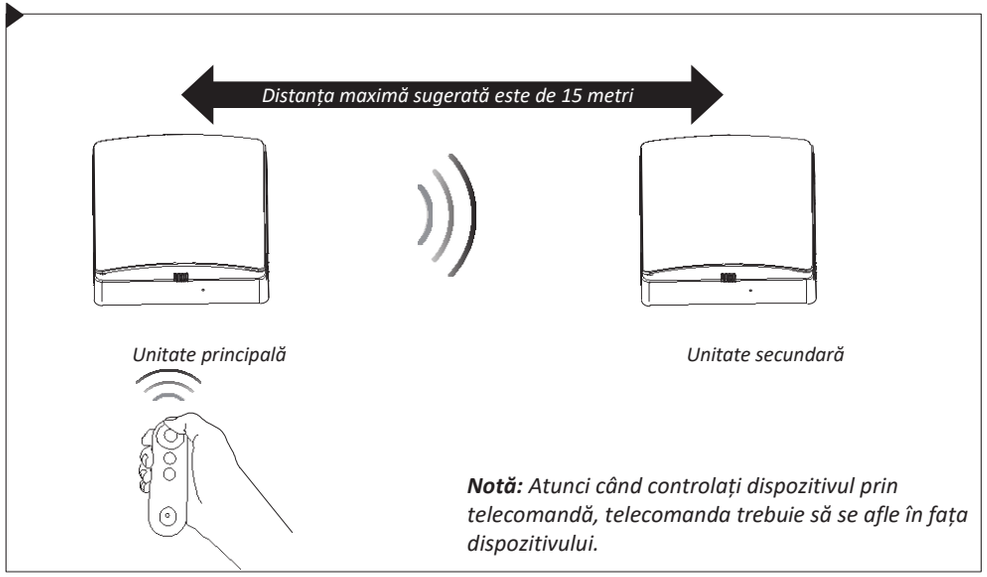

Notă: *Atunci când controlați dispozitivul prin telecomandă, telecomanda trebuie să se afle în fața dispozitivului.*

1. Fără setarea unui rol principal/secundar, o telecomandă poate controla unul sau mai multe dispozitive.

2. După setarea rolului principal/secundar, utilizarea curentă a telecomenzii poate controla doar unitatea principală, iar unitatea principală va trimite semnalul de sincronizare către unitatea secundară (unitatea secundară nu primește semnalul telecomenzii), astfel încât unitatea secundară să fie sincronizată cu cea principală. (Unitatea principală poate controla doar o singură unitate secundară).

3. În modul de regenerare, direcția de funcționare a ventilatorului secundar este opusă celei a ventilatorului principal, iar direcția ventilatorului secundar în alte moduri este aceeași cu cea a ventilatorului principal.

- *Distanța maximă liniară neobstrucționată a semnalului de comunicare între unitatea principală și secundară este de 15 m.*

- *Semnalul de la unitatea principală și secundară poate trece printr- un zid de cărămidă de 180 mm grosime.*

SETĂRI UNITATE PRINCIPALĂ-SECUNDARĂ

Setările unităţii principale

Conectați dispozitivul la sursa de alimentare. În starea OPRIT, așa cum se arată în figură, apăsați lung butonul pentru turația ventilatorului unității timp de 5 secunde, iar ledul albastru indicator de stare luminează intermitent lent. În acest moment, dispozitivul intră în modul de conectare unitate principală-secundară și este setat la rolul principal.

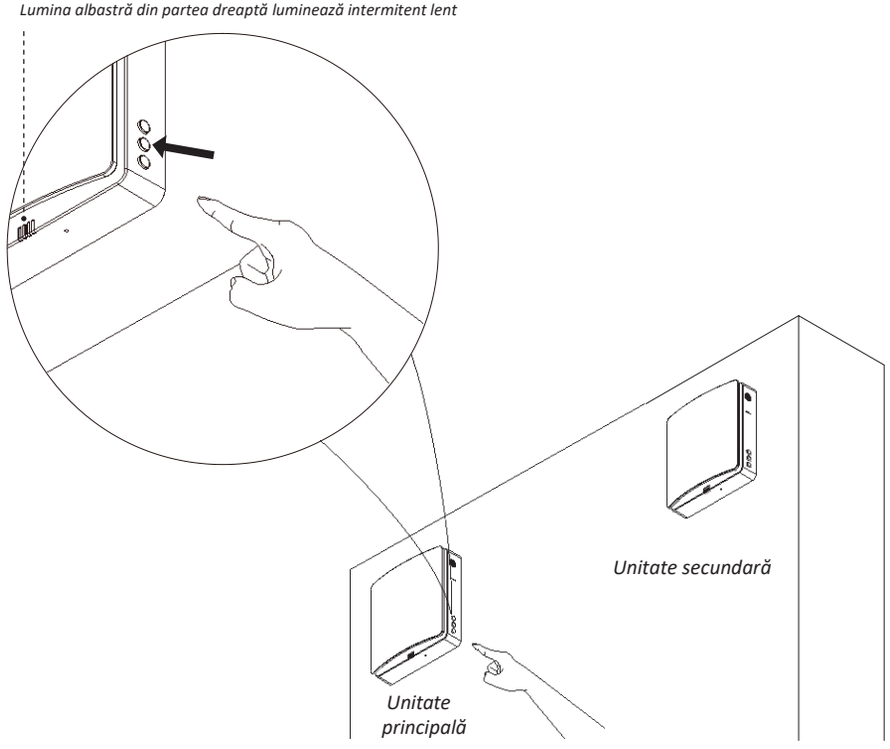

Manual de instrucțiuni pentru utilizator și montator calificat

Setările unităţii secundare

1. Conectați dispozitivul la sursa de alimentare. În starea OPRIT, așa cum se arată în figură, apăsați lung butonul de mod al dispozitivului timp de 5 secunde, iar indicatorul de stare luminează intermitent lent. În acest moment, dispozitivul intră în modul de conectare unitate principală-secundară și este setat la rolul secundar.
2. În timpul modului de asociere a unității principale și secundare, aceasta trebuie efectuată în același timp pentru o perioadă limitată de timp (în decurs de 1 minut). Dispozitivele trebuie să fie cât mai aproape posibil, dispozitivul se va conecta automat.
3. Ledul de stare al dispozitivelor asociate se va APRINDE în albastru pentru a indica faptul că asocierea unității principale și secundare a fost realizată cu succes.
4. Dacă sincronizarea unității principale și secundare eșuează, luminile de stare de pe dispozitive vor lumina intermitent timp de un minut și apoi se vor stinge automat.

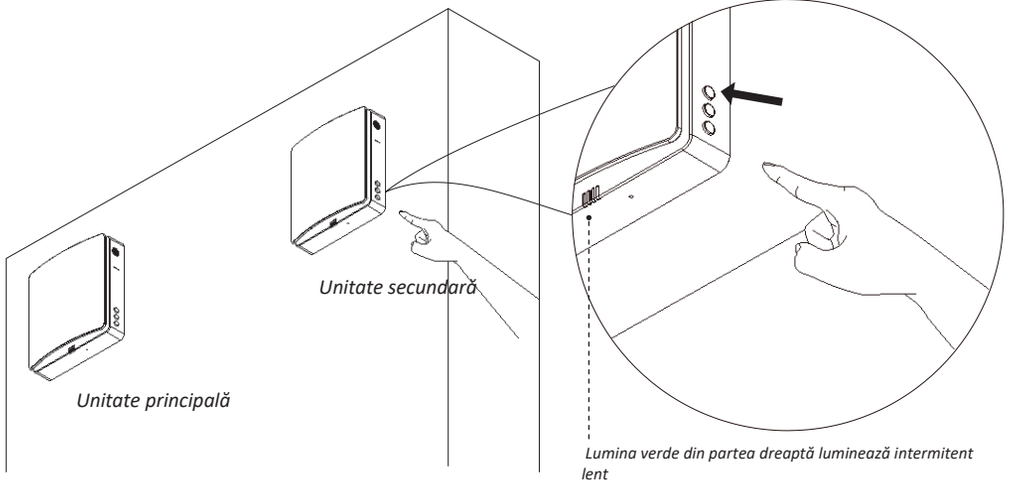

RESETARE ȘI ANULARE UNITATE PRINCIPALĂ-SECUNDARĂ

Conectați dispozitivul la sursa de alimentare. În starea OPRIT, apăsați lung butonul pentru turația ventilatorului de pe dispozitivul conectat timp de 5 secunde, iar indicatorul de stare al dispozitivului cu lumină albastră clipește încet. În acest moment, dispozitivul asociat intră în modul de asociere unitate principală-secundară, definirea dispozitivului este la rolul principal. Aceasta trebuie efectuată în același timp pentru o perioadă limitată de timp (în decurs de 1 minut) și așteptați ca indicatorul de stare să se stingă automat; apoi dispozitivul nu este conectat la unitatea secundară pentru a întrerupe automat și asocierea unității principale și secundare. În acest stadiu, dispozitivul este resetat și readus la starea din fabrică, fără nicio definire a rolului.

FUNCȚIILE REȚELEI IOT

▶ Versiunea de CO_2

Numele ERV. Aplicația poate conecta mai multe dispozitive. Fiecare dispozitiv va avea un nume diferit, iar utilizatorul poate schimba liber numele dispozitivului.

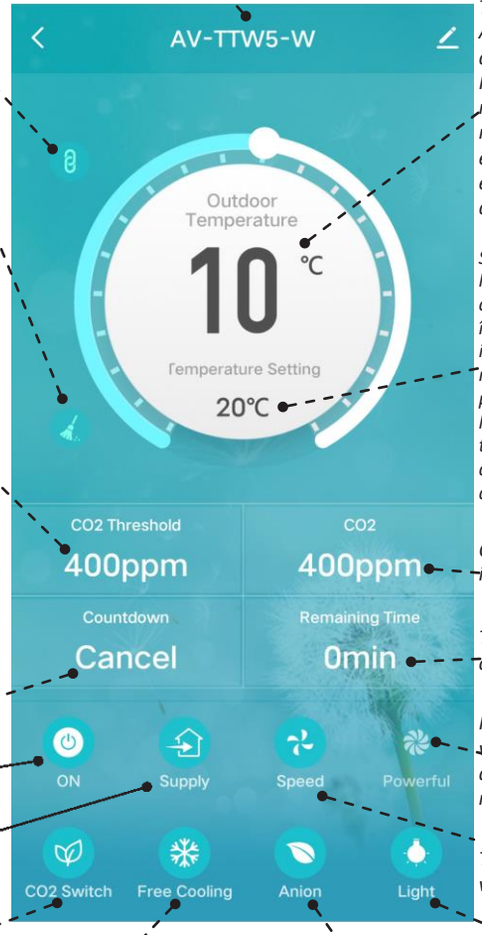

Pictograma de asociere. După ce dispozitivele sunt asociate, este afișată pictograma, iar unitatea secundară este deconectată și inoperabilă.

Alarmă filtru. Aceasta reamintește utilizatorului să curețe sau să înlocuiască filtrele. Pictograma dispare după resetare.

Setare concentrație CO2. Când senzorul de CO2 este conectat, dacă concentrația de CO2 din interior depășește valoarea setată în timp ce unitatea funcționează în modul de regenerare, unitatea va intra în modul de alimentare pentru a introduce aer proaspăt cu scopul de a dilua concentrația de CO2 până când concentrația de CO2 este mai mică decât valoarea setată. Unitatea revine apoi la modul anterior. Aceasta poate fi setată de la 400 la 2000ppm.

Temporizator de 12 ore.

PORNIRE/OPRIRE.

Mod de operare (mod alimentare, mod evacuare, mod regenerare).

Funcția de concentrație CO_2 ACTIVATĂ/DEZACTIVATĂ.

Funcție de răcire liberă ACTIVATĂ/DEZACTIVATĂ.

Funcție ioni negativi ACTIVATĂ/ DEZACTIVATĂ.

Temperatura exterioară. Afișează temperatura exterioară atunci când unitatea este PORNITĂ și funcționează în modul de alimentare sau regenerare. În modul de evacuare, temperatura exterioară nu este detectată și afișată.

Setare temperatură de răcire liberă. Când aerul exterior este confortabil, unitatea va funcționa în modul de alimentare pentru a introduce aer proaspăt fără recuperare de căldură, acest lucru purtând denumirea de răcire liberă. Utilizatorii pot seta temperatura exterioară pentru a activa această funcție. Intervalul de setare este între 10 °C și 29 °C.

Concentrația de CO 2 în interior în timp real.

Timp rămas după oprirea programată.

Funcția de amplificare a ventilatorului. Unitatea va alimenta/evacua la cea mai mare viteză.

Turație ventilator, total 3 viteze.

Lumini indicatoare APRINSE/STINSE.

Manual de instrucțiuni pentru utilizator și montator calificat

Versiunea de umiditate (Opţional)

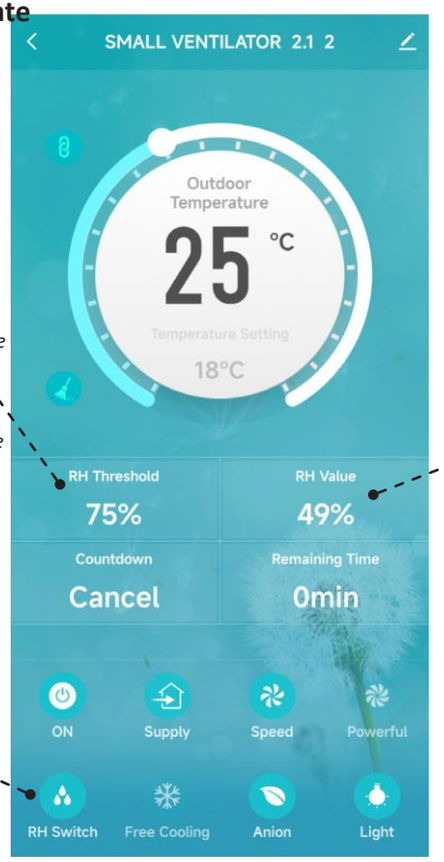

** Setarea umidității: În modul de regenerare, când nivelul de umiditate interioară depășește valoarea setată, unitatea va fi comutată în modul de evacuare pentru a extrage aerul interior pentru a reduce umiditatea interioară. * Concentrație în timp real a umidității interioare RH , Unitatea revine la modul de operare anterior când umiditatea interioară este sub <umiditatea setată cu -5%, intervalul de setare a umidității: 40-95%.*

** Funcția de umiditate ACTIVATĂ/DEZACTIVATĂ.*

▶ INSTRUCȚIUNI DE DESCĂRCARE A APLICAȚIEI

Scanați codul QR din dreapta pentru a descărca aplicația sau căutați „Smart Vent” în magazinul Apple și în magazinul Google Play pentru a instala aplicația, apoi utilizați conexiunea WIFI a dispozitivului pentru a controla dispozitivul cu aplicația mobilă.

Dacă doriți să utilizați funcția inteligentă de comandă vocală a difuzorului , scanați acest cod QR pentru a descărca aplicația. Sau căutați „Smart Life” în magazinul Apple și în magazinul Google Play pentru a descărca și a instala utilizând conexiunea WIFI a dispozitivului. Aplicația mobilă dispune de opţiunea de a controla dispozitivul și suportă funcția inteligentă Google și Alexa de comandă vocală a difuzorului.

PAȘI DE OPERARE A REȚELEI IOT



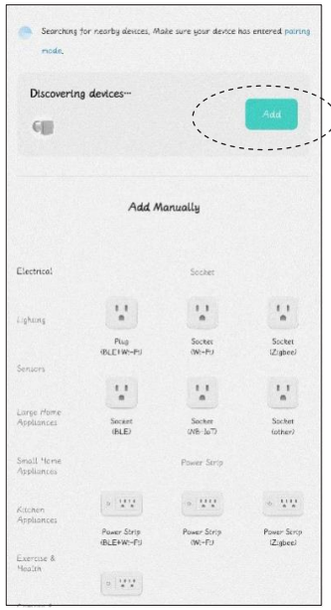



1. Înainte de a activa funcționarea rețelei IoT, trebuie să conectați telefonul mobil la routerul WIFI de acasă, să activați funcția Bluetooth a telefonului mobil și să vă asigurați că dispozitivul și telefonul mobil se află în raza de acoperire a semnalului WIFI (asigurați-vă că routerul WIFI este activat pentru rețeaua 2.4G).

2. Când dispozitivul este pornit, în starea OPRIT, apăsați lung butonul ON/OFF de pe orice dispozitiv timp de 5 secunde, indicatorul de stare de culoare roșie a dispozitivului va clipi lent, apoi dispozitivul va intra în starea de distribuție WIFI, iar telefonul mobil va fi disponibil pentru operare și conectare.

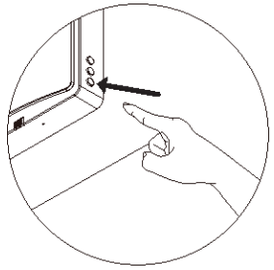

3. Deschideți aplicația Smart Vent descărcată, intrați în pagina de operare, faceți clic pe caseta adăugare dispozitiv și căutați dispozitive.

4. În acest moment, aplicația primește semnalul de la dispozitiv, apoi face clic pentru a adăuga dispozitivul pentru conexiunea la rețea.

Manual de instrucțiuni pentru utilizator și montator calificat

RESETAREA ȘI ANULAREA REȚELEI WIFI



5. Faceți clic pe adăugare dispozitiv pentru a găsi semnalul WIFI al routerului de acasă și asigurați-vă că numele WIFI de pe aplicație este același cu numele conexiunii WIFI la telefon, apoi conectați-vă cu parola WIFI.

6. După conectarea reușită la WI-FI, dispozitivul va fi conectat la rețea, iar după finalizarea conectării, puteți accesa pagina de operare pentru a opera dispozitivul.



Eliminați dispozitivul din aplicație după cum urmează:

1. Reveniți la pagina de conectare a aplicației, apăsați lung pe dispozitivul care trebuie deconectat, apoi opțiunea de eliminare a dispozitivului va apărea în partea de jos.

2. Faceți clic pe opțiunea eliminare dispozitiv și confirmați pentru a deconecta cu succes dispozitivul de la WIFI.

ÎNTREȚINERE

După deconectarea firelor de conectare ale unității principale și ale conductei interioare, scoateți separat unitatea principală și conducta interioară din perete.

Trageți frânghia de ambele părți ale regeneratorului ceramic de energie și de filtrul mediu F7 și scoateți atât filtrul F7, cât și regeneratorul ceramic de energie din conducta interioară.

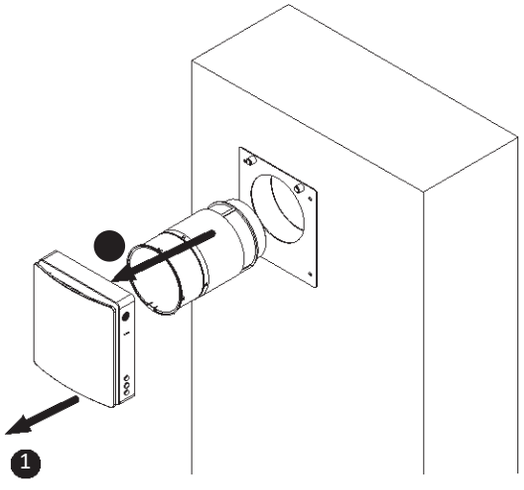

- Regeneratorul ceramic de energie trebuie curățat de cel puțin 4 ori pe an.
- Filtrul F7 trebuie înlocuit în mod regulat, se recomandă schimbarea acestuia după ce alarma filtrului s-a activat.

(Regeneratorul ceramic de energie este fragil, trebuie scos cu atenție pentru a evita deteriorarea.)

Filtrul F7 nu poate fi spălat și trebuie aspirat sau înlocuit când este murdar. Pentru a achiziționa filtre de schimb contactați distribuitorul.

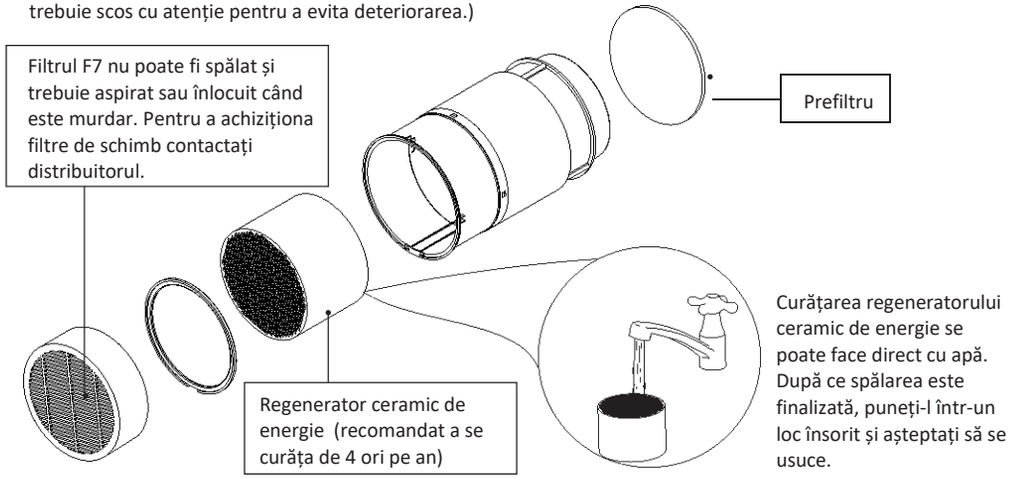

Curățarea regeneratorului ceramic de energie se poate face direct cu apă. După ce spălarea este finalizată, puneți-l într-un loc însorit și așteptați să se usuce.

Chiar și întreținerea tehnică regulată poate să nu prevină complet acumularea murdăriei pe ansamblurile regeneratorului.

Supuneți schimbătorul la o curățare regulată pentru a asigura o eficiență ridicată a schimbului de căldură.

Curățați prefiltrul de cel puțin 4 ori pe an. Utilizatorul poate spăla sau aspira prefiltrul. Rețineți că după spălarea prefiltrului, acesta trebuie uscat și remontat în conducta de aer. Durata de viață a prefiltrului este de aproximativ 3 ani. Pentru a achiziționa filtre de schimb contactați

Întreținerea ventilatorului (o dată pe an).

Scoateți suportul fix din conducta interioară și scoateți ventilatorul.

Curățați lamele rotorului. Pentru a curăța rotorul utilizați o perie moale, o cârpă sau un aspirator. Nu utilizați detergenți abrazivi, solvenți sau obiecte ascuțite. Lamele rotorului trebuie curățate o dată pe an.

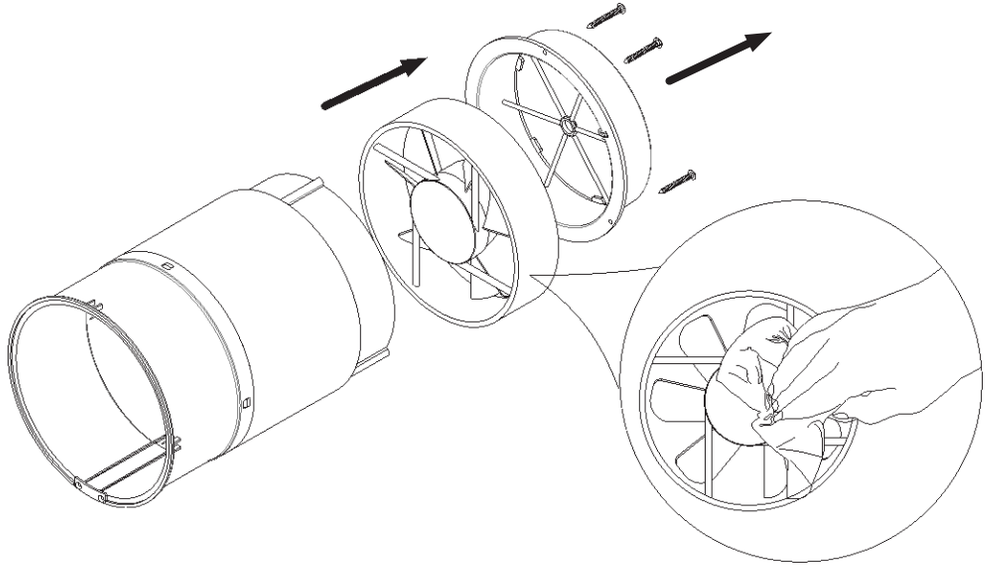

REGULI DE DEPOZITARE ȘI TRANSPORT

Depozitați sistemul de ventilație în cutia originală de ambalare a producătorului, într-un loc uscat.

Mediul de depozitare trebuie să nu conțină vapori agresivi și amestecuri chimice care pot provoca coroziune, deformarea izolației și a etanșării. Utilizați echipamente de ridicare pentru operațiunile de manipulare și depozitare, pentru a preveni deteriorarea sistemului de ventilație ca urmare a defectării sau a vibrațiilor excesive. Îndepliniți cerințele de manipulare aplicabile pentru tipul de marfă în cauză.

Transportul cu orice tip de vehicul este permis, cu condiția ca sistemul de ventilație să fie protejat împotriva deteriorărilor mecanice și a intemperiilor.

Evitați șocurile mecanice și loviturile în timpul operațiunilor de manipulare.

DEPANARE

Defecțiune	Motive posibile	Depanare
Ventilatorul nu pornește.	Lipsă alimentare electrică.	Asigurați-vă că sistemul de ventilație este conectat corect la sursa alimentare și remediați, dacă este necesar.
	Motorul este blocat sau rotoarele sunt îmbâcsite.	Opriți ventilatorul. Deblocați motorul și curățați rotoarele. Curățați lamele. Reporniți ventilatorul.
Debit de aer scăzut.	Setare mică a turației ventilatorului.	Setați o turație mai mare.
	Filtrul, ventilatorul sau schimbătorul sunt murdare.	Curățați sau înlocuiți filtrul și curățați ventilatorul și schimbătorul. Pentru întreținerea schimbătorului și a filtrului, consultați pagina 14.
Zgomot, vibrații.	Rotorul este murdar.	Curățați rotorul.
	Conexiune slăbită a șuruburilor carcasei ventilatorului sau ale hotei de ventilație.	Strângeți șuruburile ventilatorului sau ale hotei exterioare.
Sincronizarea unitate principală-secundară a eșuat.	Unități principale-secundare setate cu o telecomandă diferită.	Conform manualului, utilizați aceeași telecomandă pentru setările unităților principale-secundare.
	Ventilatorul este montat în locuri unde este înconjurat de mult metal / există surse de interferență.	Structurile metalice excesive și sursele de interferență din jur vor slăbi semnalul wireless, este necesar să îndepărtați aceste surse de interferență sau să schimbați locul montării.
	Distanța dintre unitățile principale și secundare este prea lungă/peretele dintre ele este prea gros.	Schimbați locul de montare în funcție de distanța specificată în manual.
	Altele	Resetați setarea unitate principală-secundară (apăsați și mențineți apăsat butonul de RESETARE timp de zece secunde) și setați din nou după o
Conexiunea WIFI a eșuat.	Telefonul mobil este conectat la rețeaua WiFi 5G.	Este necesar să comutați la frecvența/rețeaua 2.4G pentru a vă conecta.
	Conectare necorespunzătoare la rețele WiF publice (cum ar fi WiFi în mall-uri, hoteluri etc. care necesită înregistrare și autentificare).	Este necesar să configurați corect routerul WIFI.
	Routerul nu are configurat încă un cont și o parolă.	
	Routerul este setat la un nivel de securitate mai ridicat.	
	Ați depășit limita dispozitivelor care pot fi conectate la router.	
	Bluetooth-ul de pe telefonul mobil este oprit.	Activați Bluetooth pe telefonul mobil pentru a îmbunătăți rata de succes a conectării în rețea.