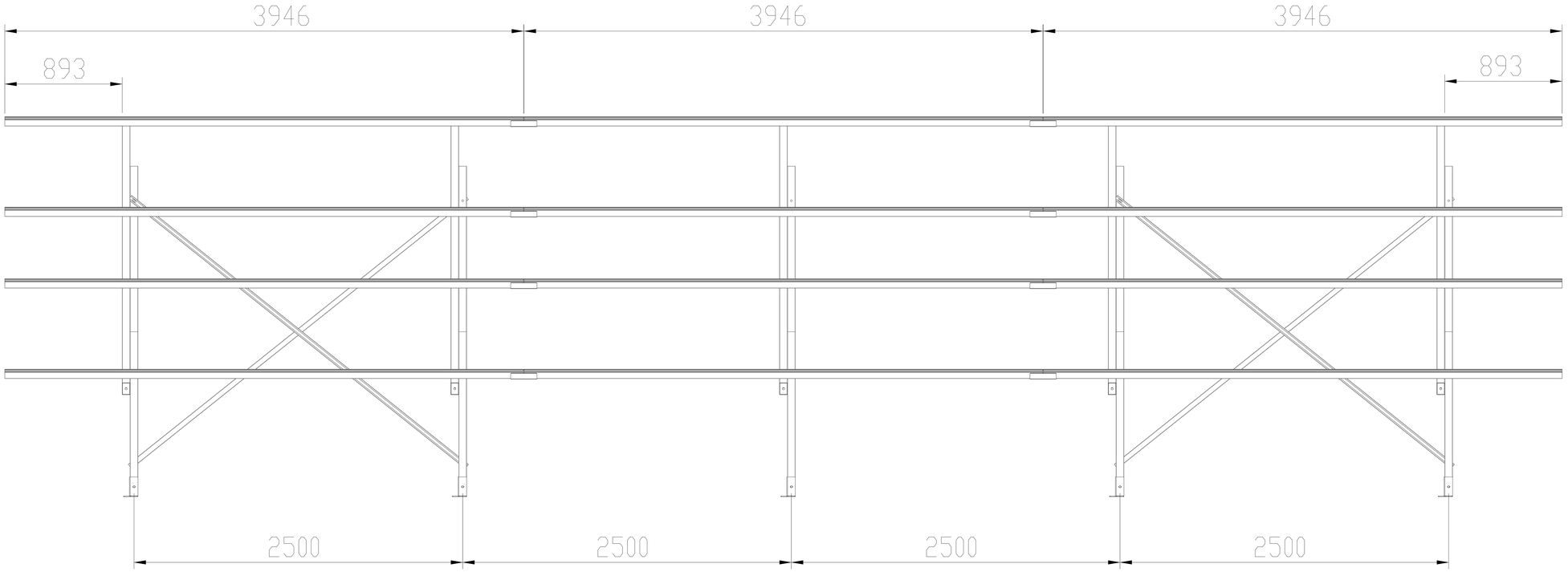
3946
3946
3946
893
893
2500
2500
2500
2500

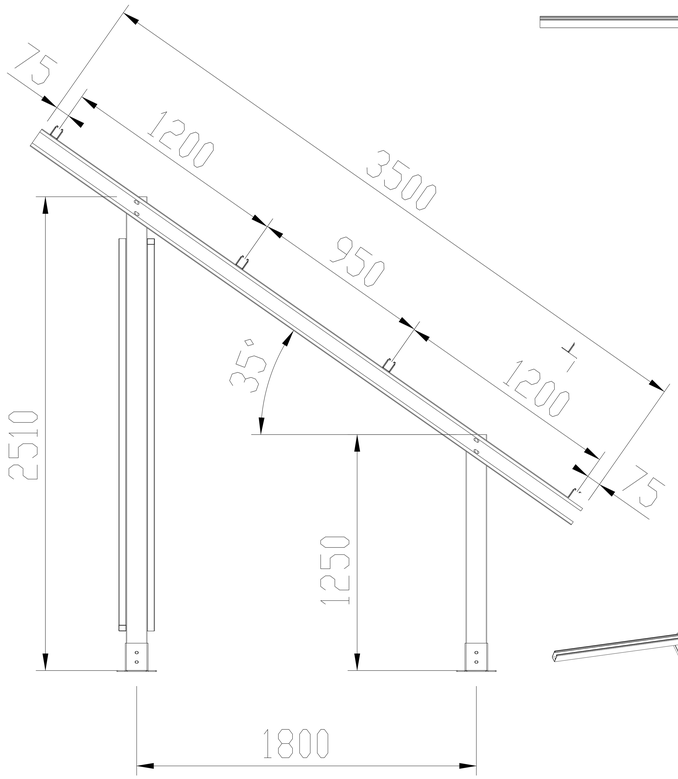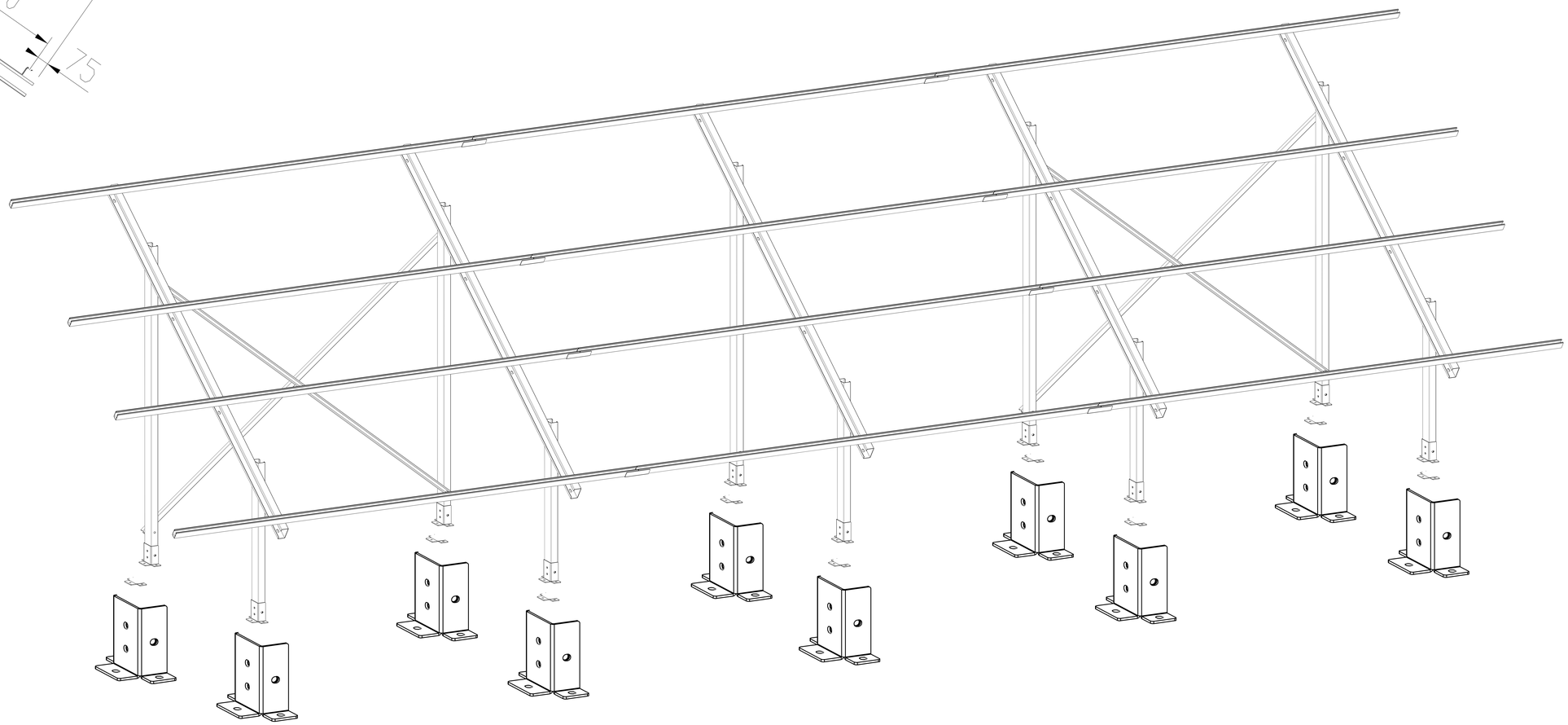
75
1200
3500
950
1200
75
35°
2510
1250
1800